Jabra PanaCast 50

Käyttöopas

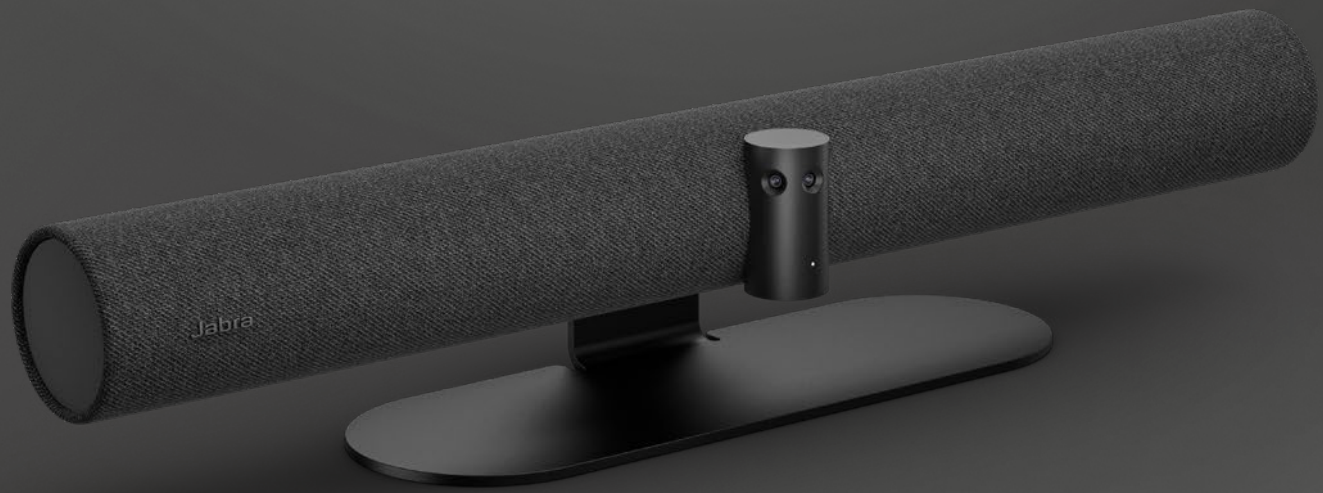

GN Making Life Sound Better

© 2026 GN A/S. Kaikki oikeudet pidätetään. Jabra® on GN group -yhtiön rekisteröity tavaramerkki. Bluetooth® -merkin ja logon omistaa Bluetooth SIG, Inc. ja GN A/S käyttää tätä merkkiä lisenssillä.

Valmistettu Malesiassa

MALLI: VSM020

Vaatimuksenmukaisuusvakuutus on luettavissa osoitteessa www.jabra.com/doc

1. Tervetuloa 5
2. Yleiskatsaus..... 6
2.1 Jabra PanaCast 50:n yleiskatsaus
2.2 Mukana tulevat lisävarusteet
2.3 Valinnaiset lisätarvikkeet
2.4 Mitat
3. Merkkivalot..... 11
4. Huoneen määritysohje..... 12
5. Asennusvaihtoehdot..... 13
5.1 Seinäasennus
5.2 Näytön seinäasennus
5.3 Pöytätelineasennus
5.4 Asennuksen korkeus
6. Kaapelointi 17
6.1 Oma kone mukaan (BYOD)
6.2 Kolmannen osapuolen keskus
6.3 Jabra PanaCast 50 Room System 2 – vain Microsoft Teams Roomsille
6.4 Jabra PanaCast 50 Room System
7. Ohjelmisto 23
7.1 Jabra Plus Management
7.2 Jabra Direct (Windows tai macOS)
7.3 Jabra Xpress (Windows tai macOS)
7.4 Jabra Sound+ (iOS tai Android)
7.5 Microsoft Teams
7.6 Zoom
7.7 Muut yhteensopivat videoneuvottelusovellukset
8. Etähallinnan määritys 29
8.1 Hallinta Jabra Plus Managementsassa
8.2 Hallinta Jabra Xpressissä
8.3 Hallinta kolmansien osapuolten alustoilla
9. Videoneuvotteluominaisuudet31

9.1 Camera controller Jabra Directissä ja Jabra Sound+:ssa

9.2 Intelligent Zoom

9.3 Virtual Director

9.4 Yhden videostriimin dynaaminen näkymä

9.5 Usean videostriimin dynaaminen näkymä Microsoft Teams Roomsille Windows+A7:ssä

9.6 Älykäs kokoustila

9.7 Älykäs kaiutin

9.8 Turvakapasiteetin asetukset

9.9 Tallenna panoroinnin, kallistuksen ja zoomauksen esiasetukset

9.10 Kuvanlaadun asetukset

9.11 Videon välkkyminen

9.12 Näkökenttä

9.13 Videon koostaminen

9.14 Laiteohjelmiston päivitys

10. Valkotaulu 42

10.1 Asettele valkotaulu

10.2 Asenna valkotaulunäkymä

10.3 Jaa valkotaulu pääkameranäkymässä

10.4 Jaa valkotaulun erillinen näkymä Microsoft Teams -huoneissa

10.5 Jaa valkotaulun erillinen näkymä Zoom Roomsissa

11. Kuulon parantaminen kuulolaitteilla 48

12. Kauko-ohjaus (valinnainen lisäosa) 49

12.1 Kaukosäätimen laiteparin muodostaminen

12.2 Kaukosäätimen laiteparin käyttäminen

13. Tuki 51

13.1 UKK ja tuoteseloste

13.2 Jabra-laitteesta huolehtiminen

13.3 Tehdasasetusten palauttaminen

1. Tervetuloa

Kiitos, että käytät Jabra PanaCast 50:tä. Toivomme, että siitä on sinulle iloa!

Jabra PanaCast 50:n ominaisuudet

- **Kattavat kokoukset.** 4K-panoraamavideo hyödyntää 13 megapikselin kameroita ja patentoitua reaaliaikaista videon koostamista ja tarjoaa 180° kattavuuden luonnollisemman näkymän saamiseksi neuvotteluhuoneesta.
- **Älykäs videoteknologia.** Intelligent Zoom ottaa automaattisesti kaikki mukaan keskusteluun, kun taas kirkas HDR takaa parhaan videokokemuksen, jopa erittäin vaihtelevissa valaistusolosuhteissa.
- **Välitön yhteistyö.** Plug-and-play-teknologian ansiosta voit tehdä yhteistyötä toisten kanssa nopeasti ja helposti tuoden vaivattoman videon ja äänen neuvotteluhuoneeseen.
- **Monipuolinen yhteensopivuus.** Yhteensopiva kaikkien johtavien video- ja äänineuvotteluratkaisujen kanssa. Sertifioitu käytettäväksi Microsoft Teams Roomsin ja Zoom Roomsin kanssa.

2. Yleiskatsaus

2.1 Jabra PanaCast 50:n yleiskatsaus

ETUOSA

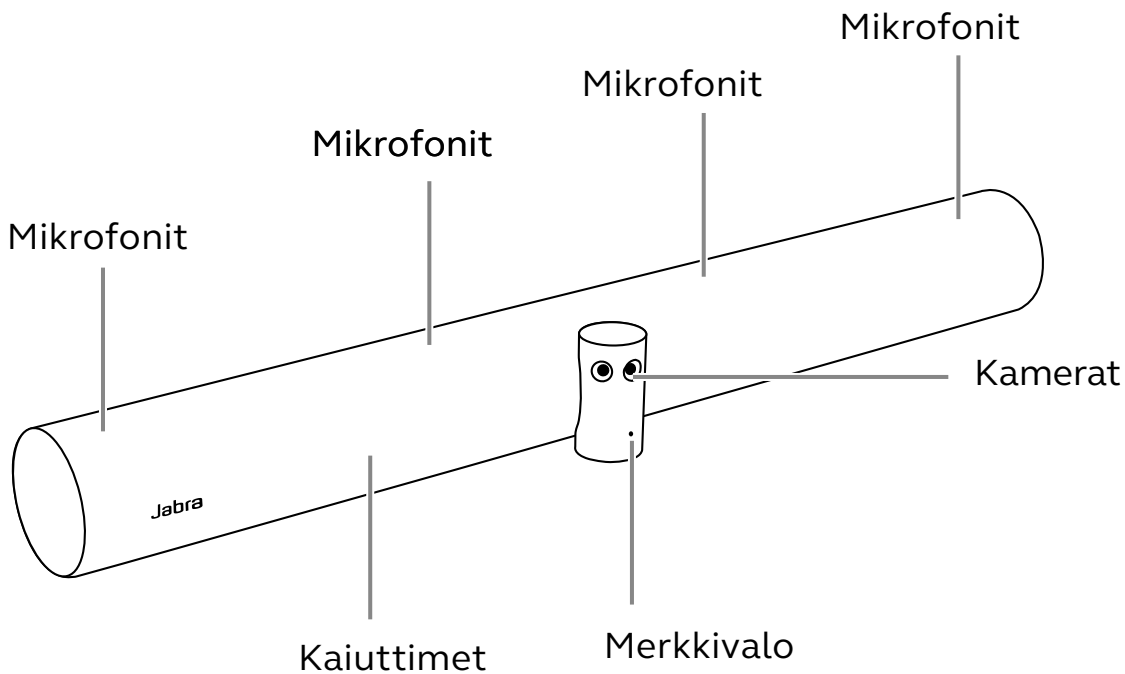

TIETOTURVAA KOSKEVA HUOMAUTUS:
Mikrofoneja ja kameroita voidaan käyttää yksityisten keskustelujen ja materiaalien tallentamiseen.

TAKAOSA

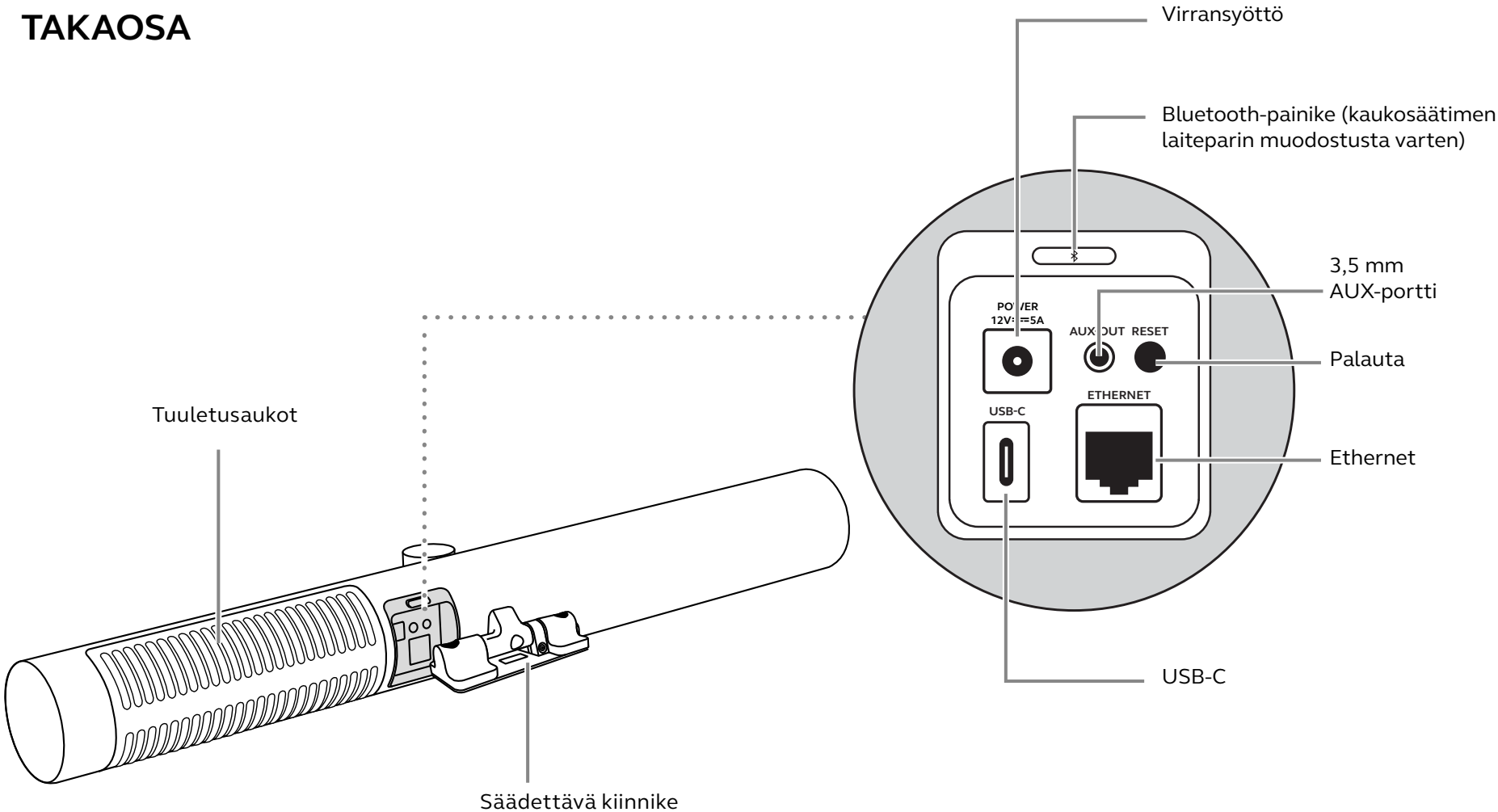

TIETOTURVAA KOSKEVA HUOMAUTUS:
Bluetooth-, Ethernet- tai Wi-Fi-yhteyksiä voidaan mahdollisesti käyttää tiedon siirtämiseen luvattomiin laitteisiin.

2.2 Mukana tulevat lisävarusteet

Lisätarvikkeita voi ostaa internetistä osoitteesta jabra.com/accessories.

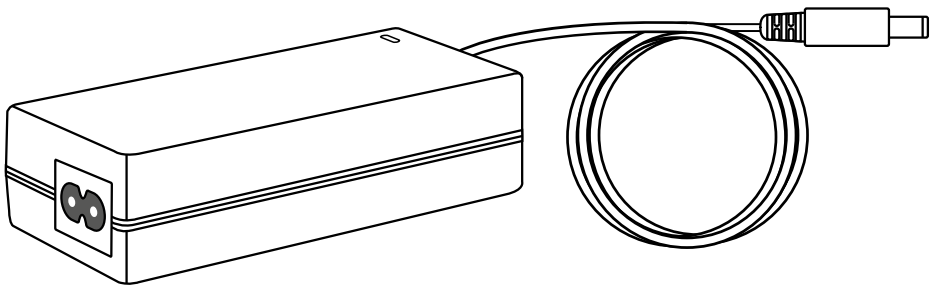

Verkkosovitin *(2 m)*

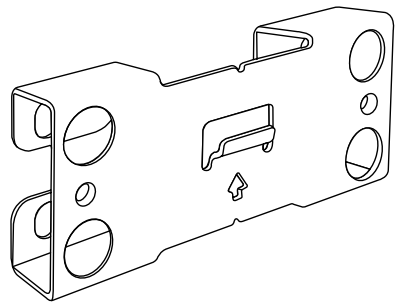

Seinäteline

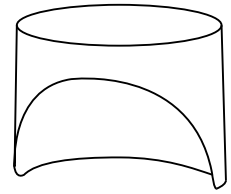

Yksityisyyssuojus

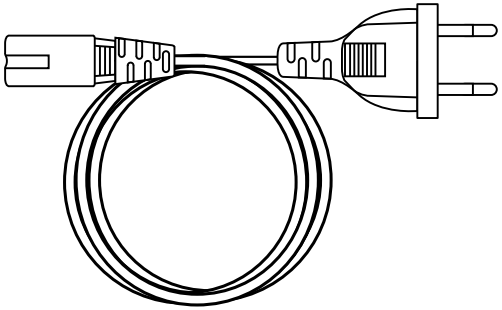

Virtajohto
(1 m)

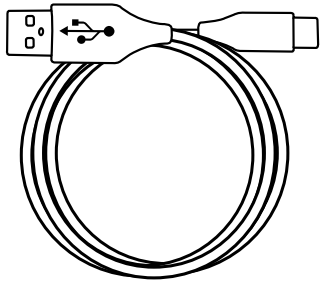

USB-C-johto
(2 m)

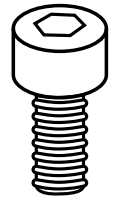

2 ruuvia
(M5 x 12)

Seuraavat tarvikkeet eivät sisälly toimitukseen:

- *Kipsilevyruuvit ja -ankkurit*
- *Kiviseinäruuvit*

2.3 Valinnaiset lisätarvikkeet

Tarvikkeita voi ostaa internetistä osoitteesta jabra.com/accessories.

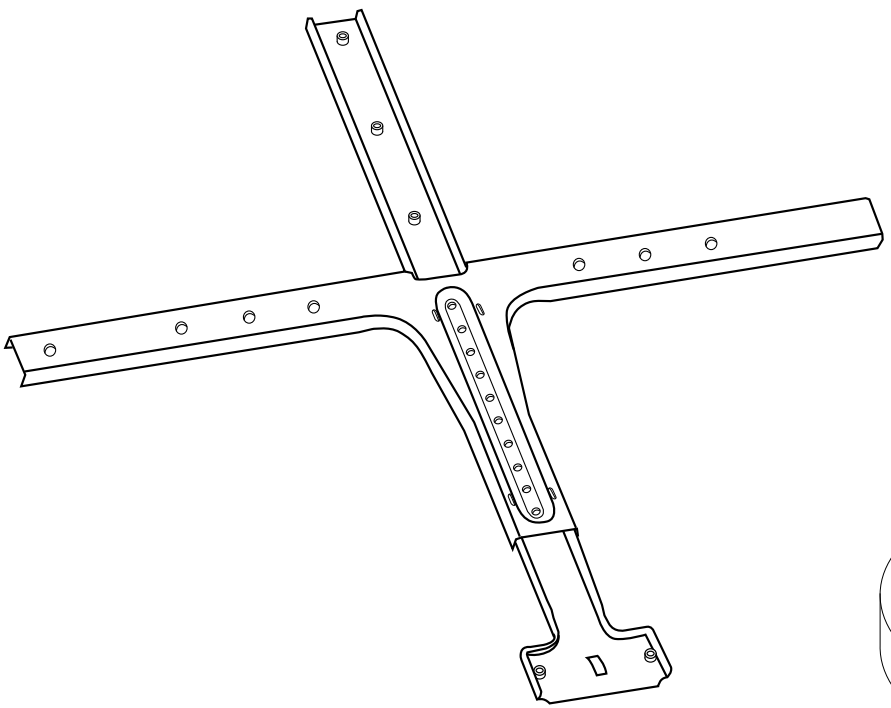

Näyttöteline

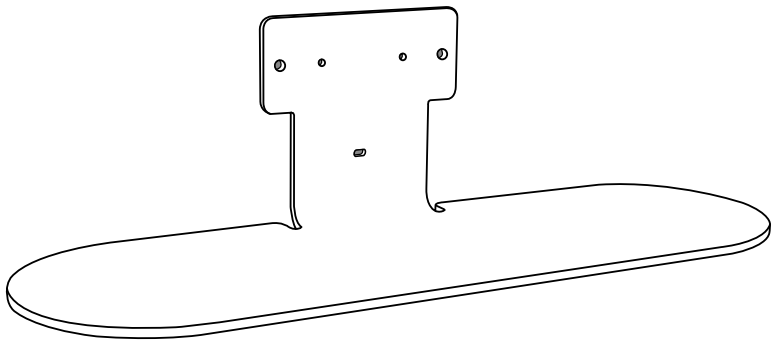

Pöytäteline

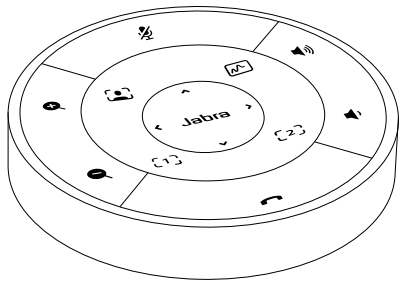

Kaukosäädin

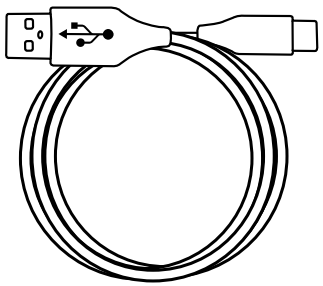

USB-C-johto
(5 m)

2.4 Mitat

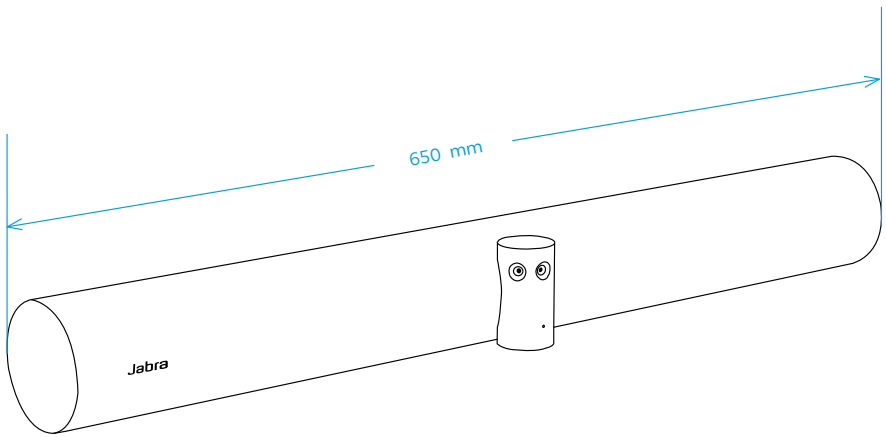
650 mm
Jabra

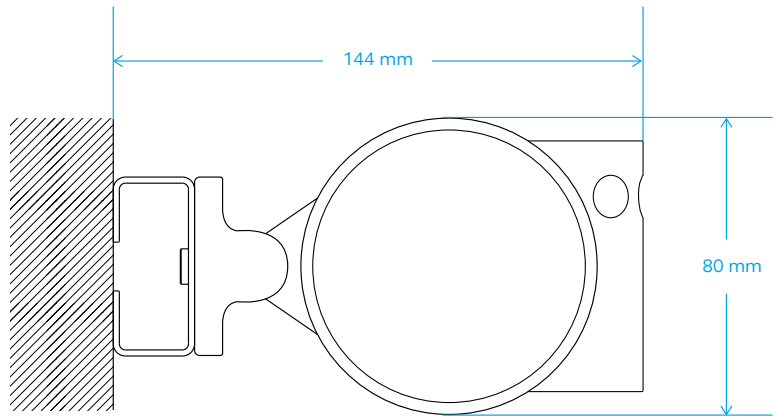
144 mm
80 mm

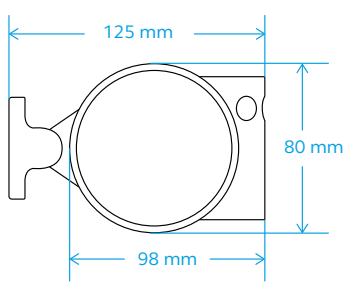
125 mm
80 mm
98 mm

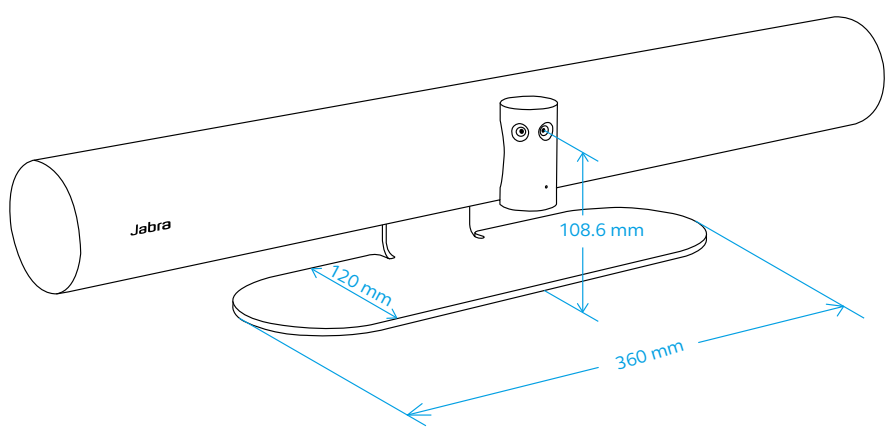
Jabra
108.6 mm
120 mm
360 mm

3. Merkkivalot

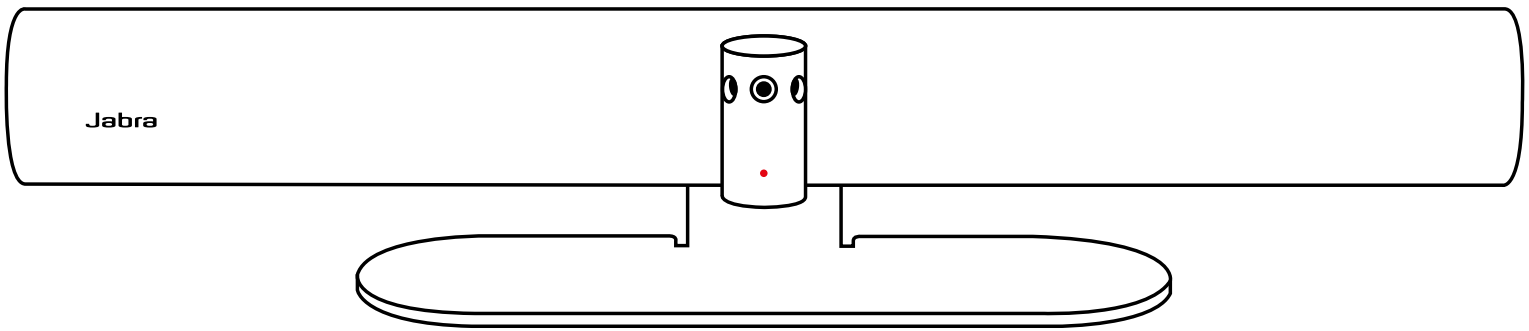

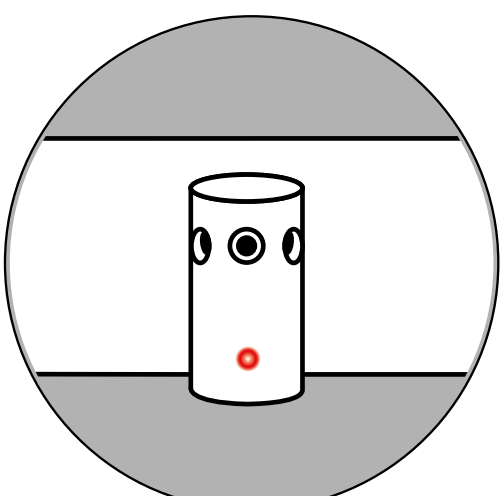

MERKKIVALON TILA

Sammutettu tai suoratoisto ei ole käynnissä		(Merkkivalo sammunut)
Käynnistyy	○	(sykkii valkoisena)
Yhteys muodostettu	○	(palaa 3 sekuntia)
Puhelinyhteys tai videon/median suoratoisto	○	
Puhelu käynnissä, ääni mykistetty	●	
Osallistujakapasiteetin ilmoitus	●	(sykkii punaisena)
Muodostetaan laitepari kaukosäätimen kanssa	◐	(vilkkuu vihreänä ja sinisenä)
Ohjelmiston päivitys	◐	(vilkkuu vaaleanpunaisena)

4. Huoneen määritysohje

Jabra PanaCast 50 on suunniteltu enintään 4,5 x 6 metrin kokoisille neuvotteluhuoneille. Se voidaan asentaa käyttämällä seinäkiinnikettä tai valinnaista näyttötelinettä tai pöytätelinettä. Jos neuvotteluhuoneessa käytetään valkotaulua, se kannattaa sijoittaa viereiselle seinälle, jotta se näkyy videokuvassa mahdollisimman hyvin.

Tutustu Neuvotteluhuoneen määritysohjeeseen (PDF) täällä:

Seuraavassa on esitetty joitakin tyypillisiä huonekokoonpanoja.





5. Asennusvaihtoehdot

5.1 Seinäasennus

Tutustu seinätelineen kokoamisohjeeseen videona tai PDF-tiedostona täällä:
jabra.com/help/panacast50/getstarted

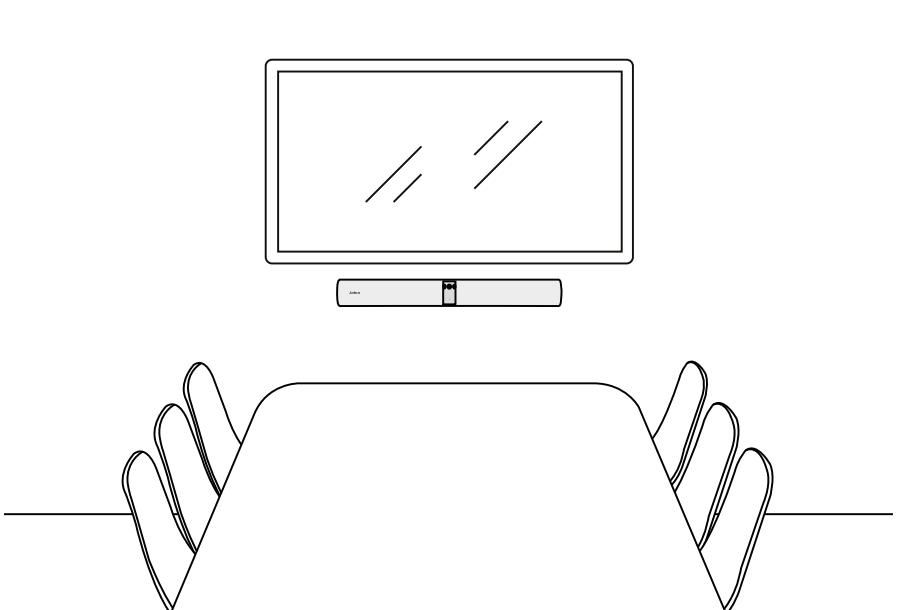

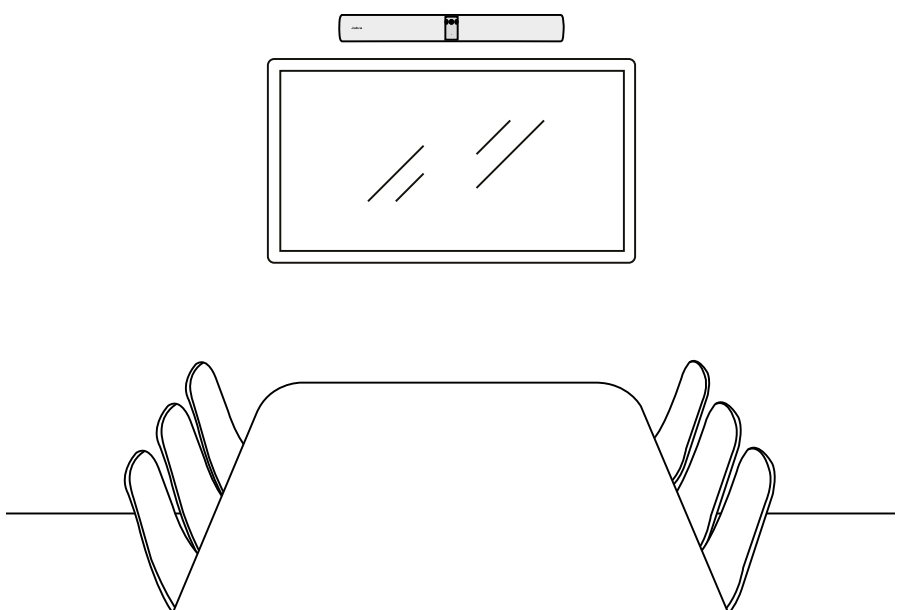

5.2 Näytön seinäasennus

Näyttöteline on suunniteltu enintään 220 cm (86”) ja VESA-telineet enintään 600 mm näytöille.
Tutustu näyttötelineen kokoamisohjeeseen videona tai PDF-tiedostona täällä:
jabra.com/help/panacast50/getstarted

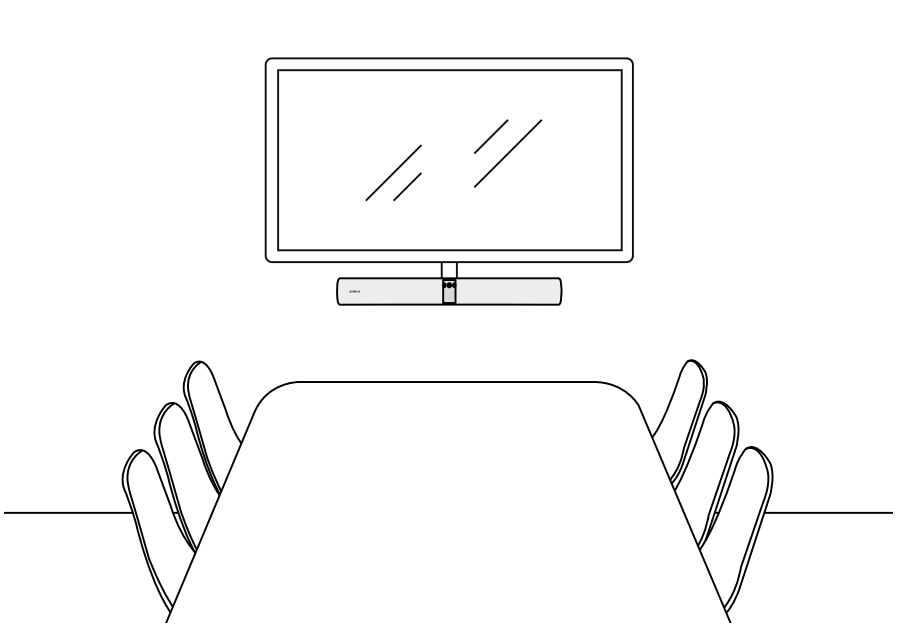

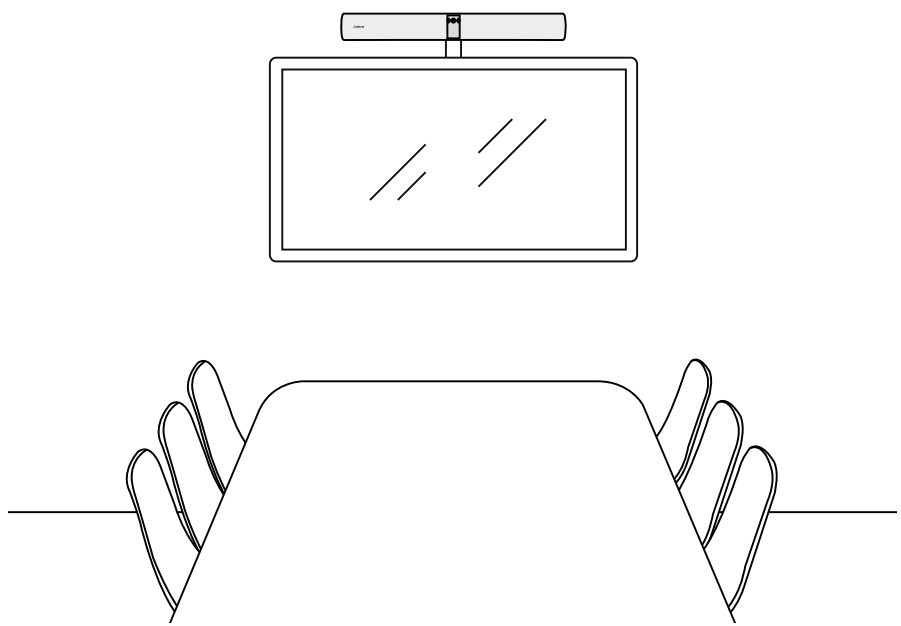

5.3 Pöytätelineasennus

Tutustu pöytätelineen kokoamisohjeeseen videona tai PDF-tiedostona täällä:
jabra.com/help/panacast50/getstarted

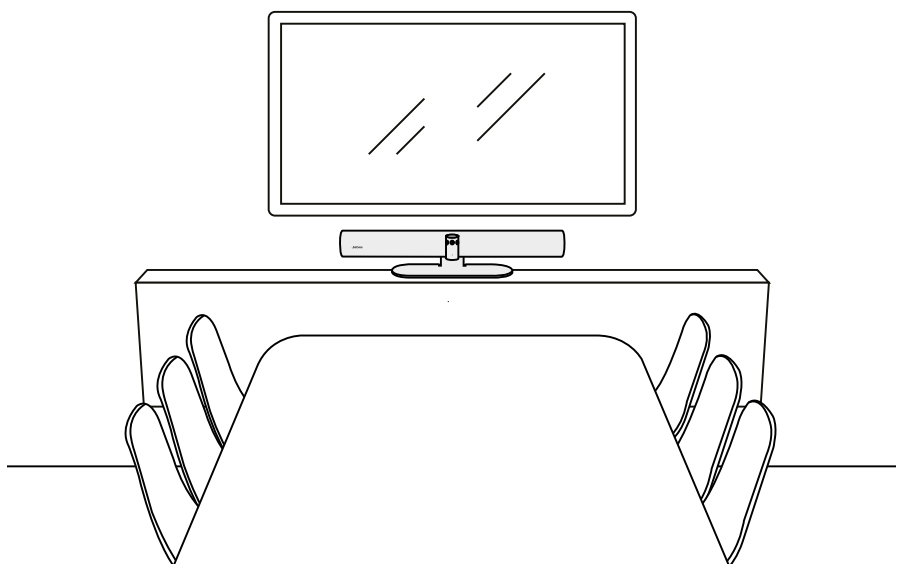

5.4 Asennuksen korkeus

On suositeltavaa asentaa Jabra PanaCast 50 siten, että sen kamera on kokoukseen osallistujien silmien korkeudella.

Jos asennat PanaCast 50 -laitteen seinä- tai näyttötelineeseen, kameran tulee olla 8 senttimetriä näytön yläpuolella ja mieluiten 30–35 senttimetriä pöydän yläpuolella tai 1 metri lattiasta. Ellei tämä ole mahdollista, on suositeltavaa asentaa Jabra PanaCast 50 ruudun yläpuolelle.

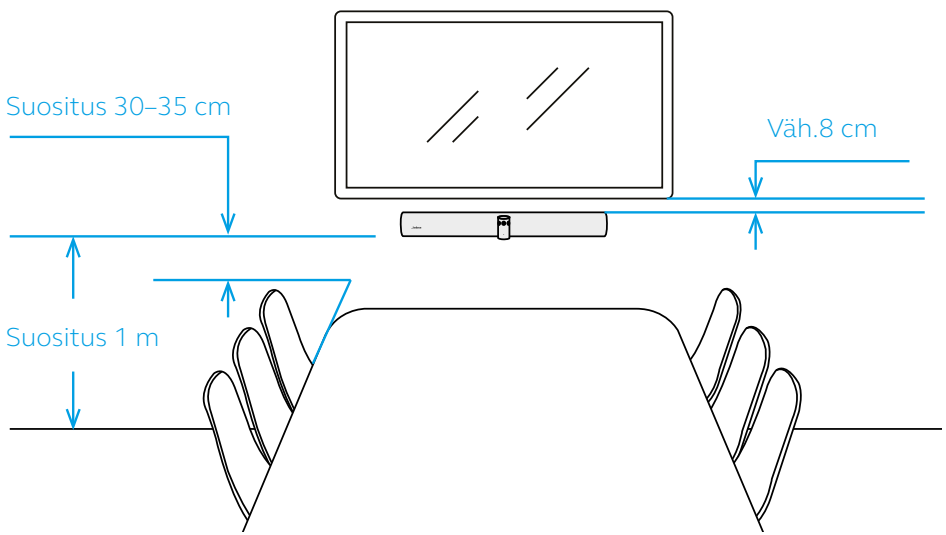

Älä asenna kameraa suoraan auringonvaloon päin, sillä se saattaa vaikuttaa esiasetettuun valkotasapainoon ja heikentää kuvaa.

6. Kaapelointi

Jabra PanaCast 50 on monipuolinen – sitä voidaan käyttää Microsoft Teams Room- tai Zoom Room -järjestelmissä tai BYOD-kokoonpanoissa. Emme suosittele USB-jatkojohtojen käyttöä.

6.1 Oma kone mukaan (BYOD)

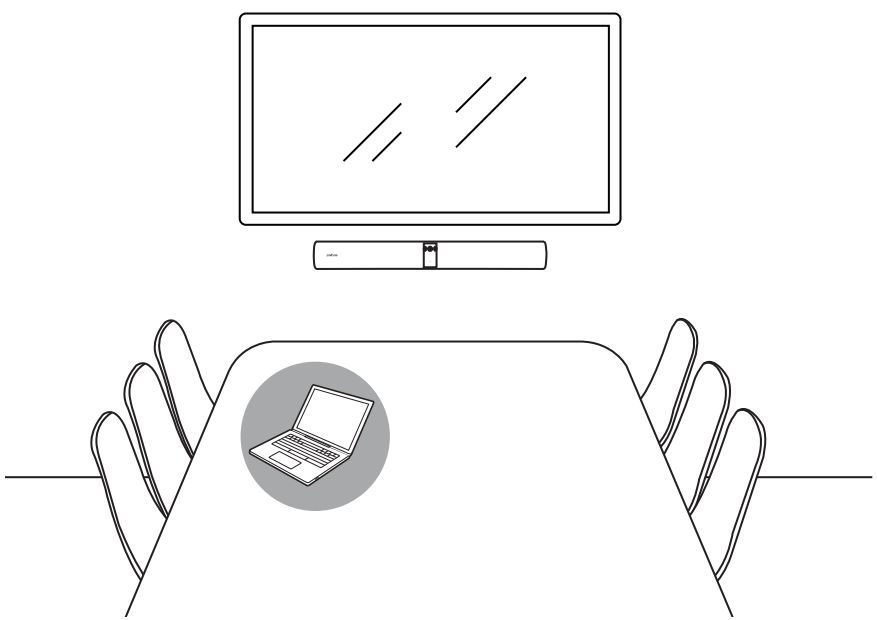

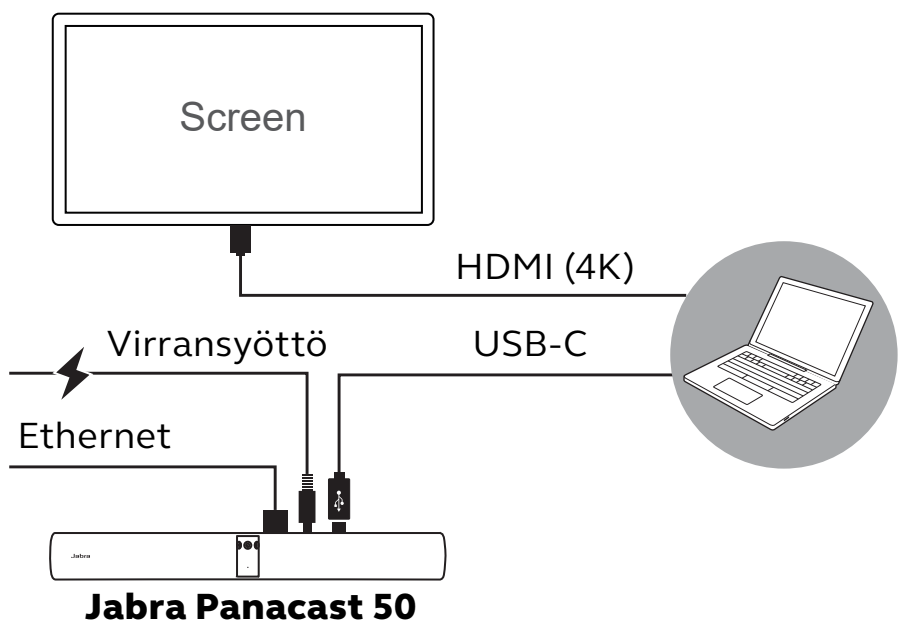

6.2 Kolmannen osapuolen keskus

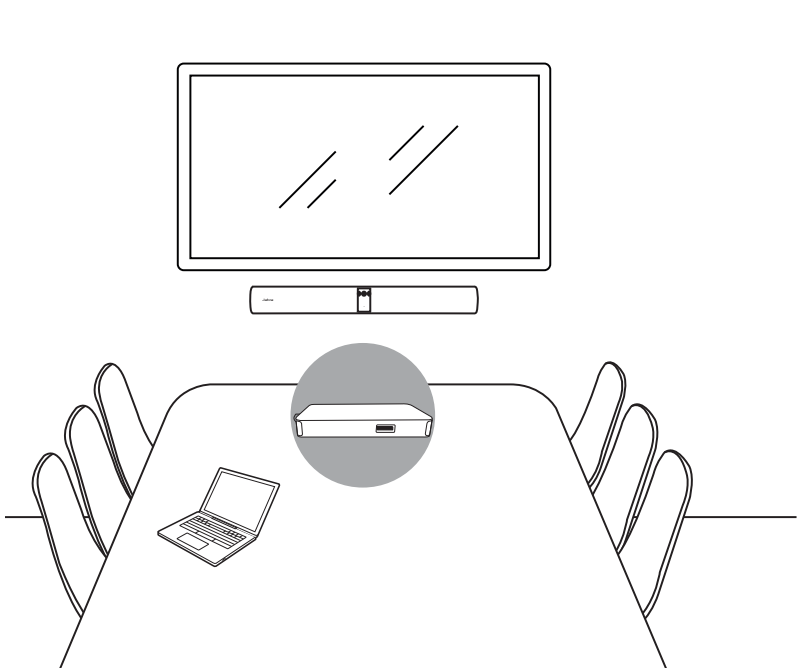

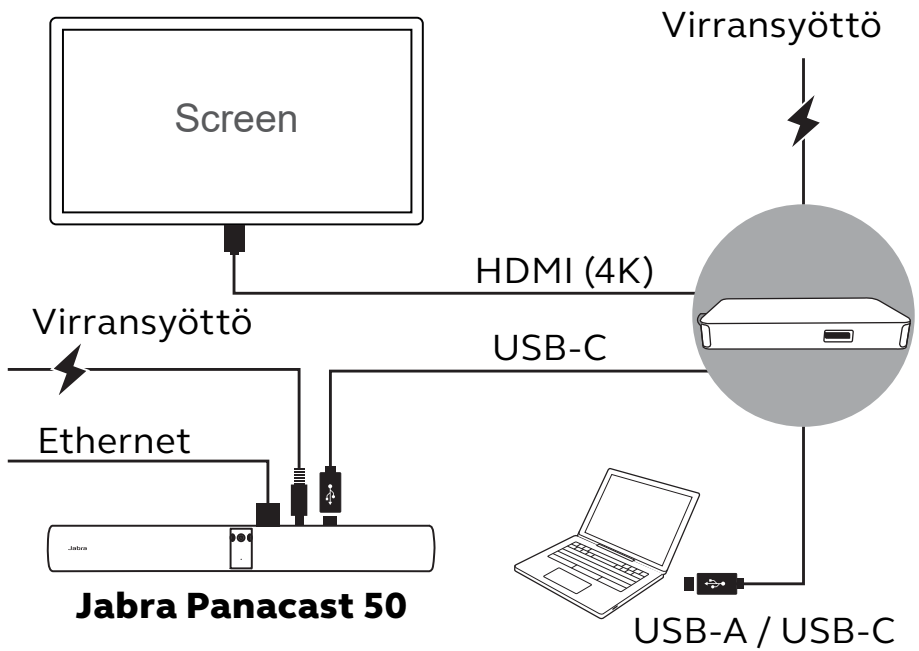

Hyväksyttyjen kolmansien osapuolten USB-keskittimien luettelon löydät Jabran tuotetukisivun Jatkokaapelivaihtoehdot-osiosta.

6.3 Jabra PanaCast 50 Room System 2 – vain Microsoft Teams Roomsille

ThinkSmart Core Gen 2 -yksikkö mahdollistaa sinulle joustavan sijainnin valinnan kokoushuoneessa. Ydinyksikön voit kätevästi sijoittaa pöydälle, pöydän alle, seinälle tai jopa näytön taakse. Lisätietoja ydinyksikön sijoittamisesta ja kiinnittämisestä saat Lenovon verkkosivustolla.

Tee oma kokouksesi asetuksineen (BYOM)

BYOM-tilassa voit käyttää mitä tahansa tietokoneesi videoneuvottelusovellusta Jabra PanaCast 50 Room System 2:n kanssa. Kokouksen aikana käytetään videobarin kameraa, mikrofoneja ja kaiuttimia. Määritä BYOM-tila, katso tiedot Lenovon sivulta.

Kun olet yhdistänyt tietokoneen USB-C-kaapelilla, ohjain pyytää sinua automaattisesti käynnistämään BYOM-tila.

IP-ohjaimella varustettu versio

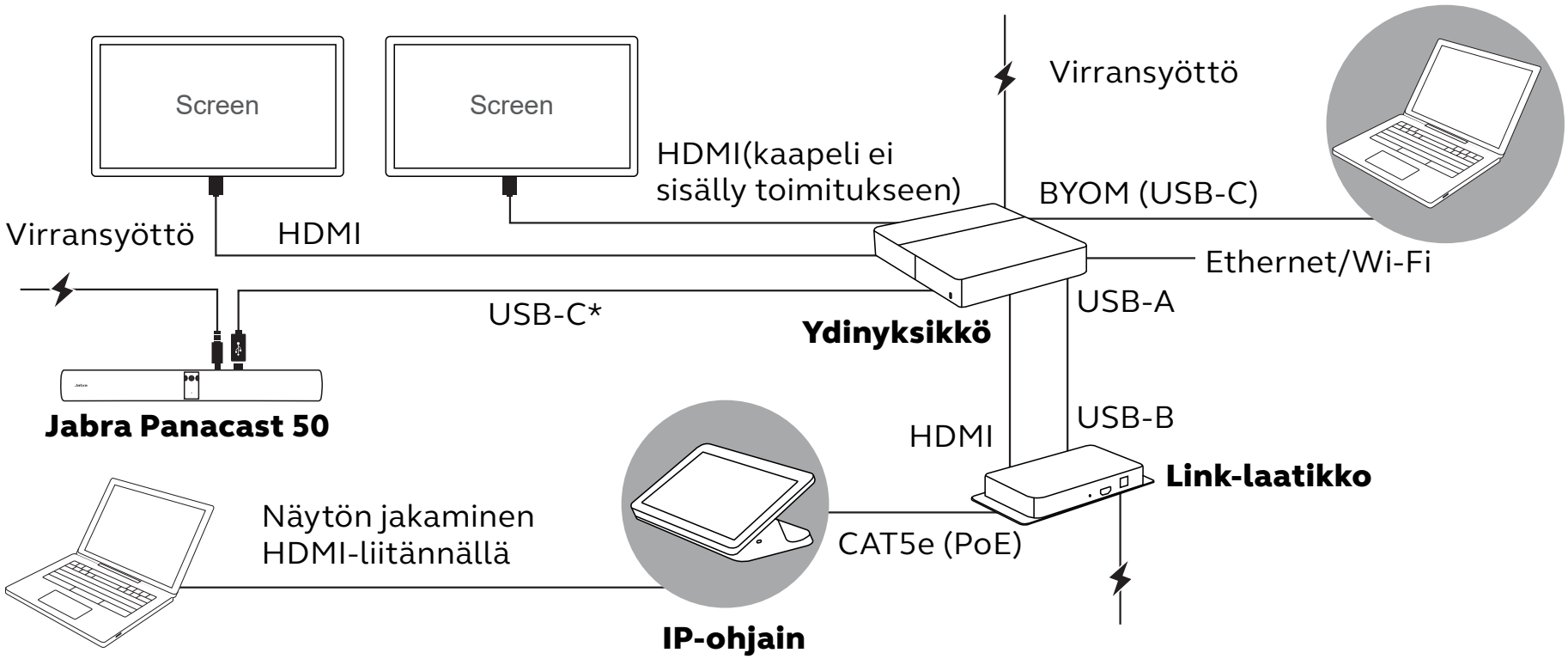

* USB 3.0

Hyväksyttyjen kolmansien osapuolten USB-keskittimien luettelon löydät Jabran tuotetukisivun Jatkokaapelivaihtoehdot-osiosta.

USB-ohjaimella varustettu versio

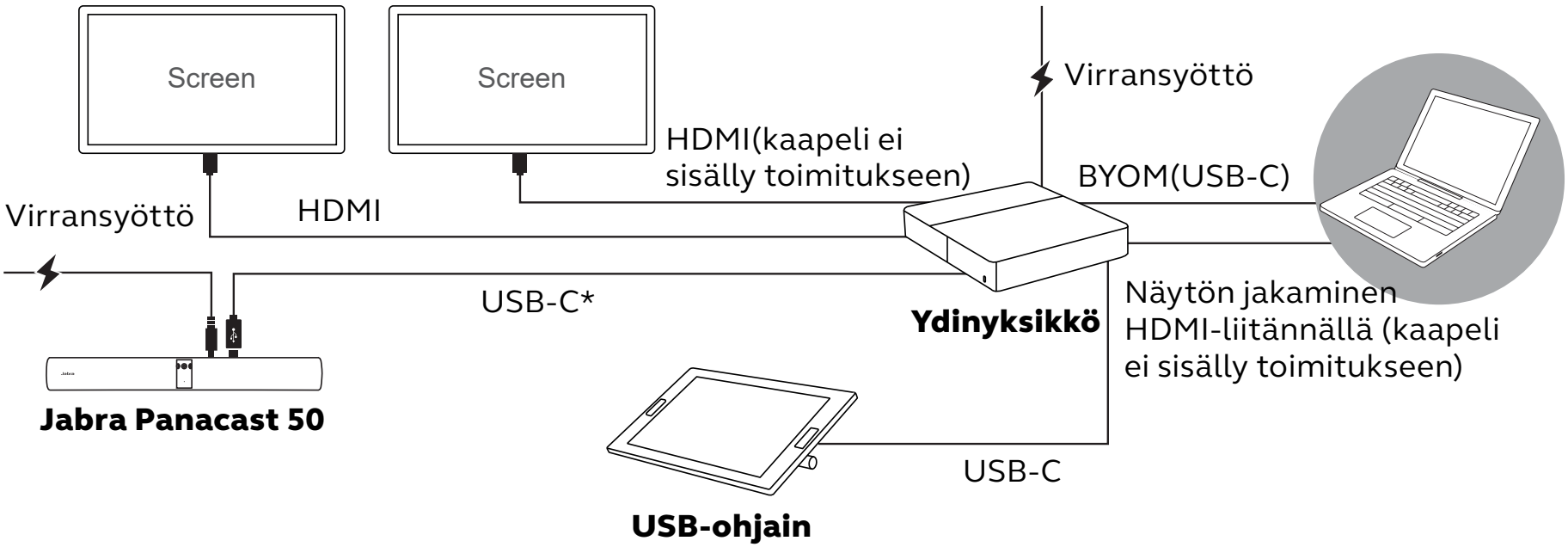

* USB 3.0

Hyväksyttyjen kolmansien osapuolten USB-keskittimien luettelon löydät Jabran tuotetukisivun Jatkokaapelivaihtoehdot-osiosta.

6.4 Jabra PanaCast 50 Room System

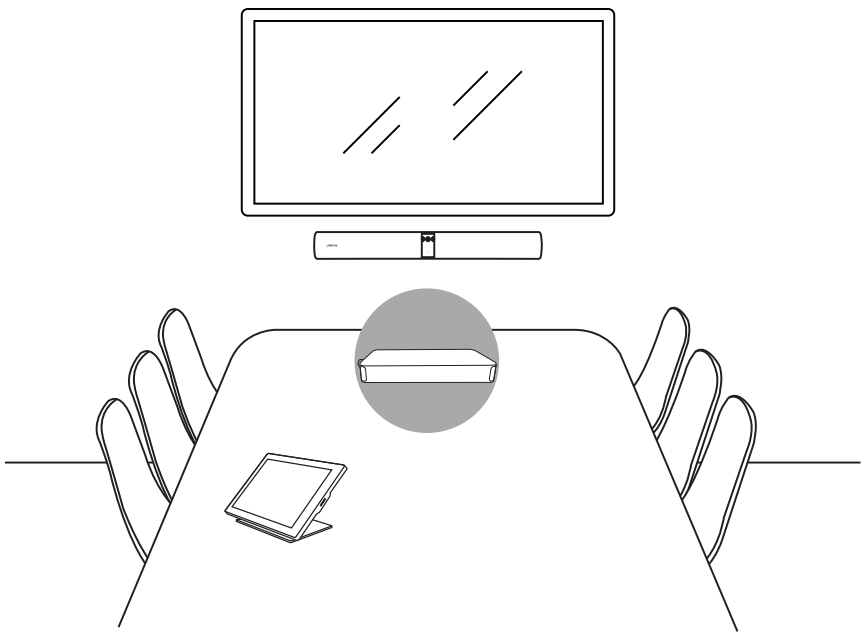

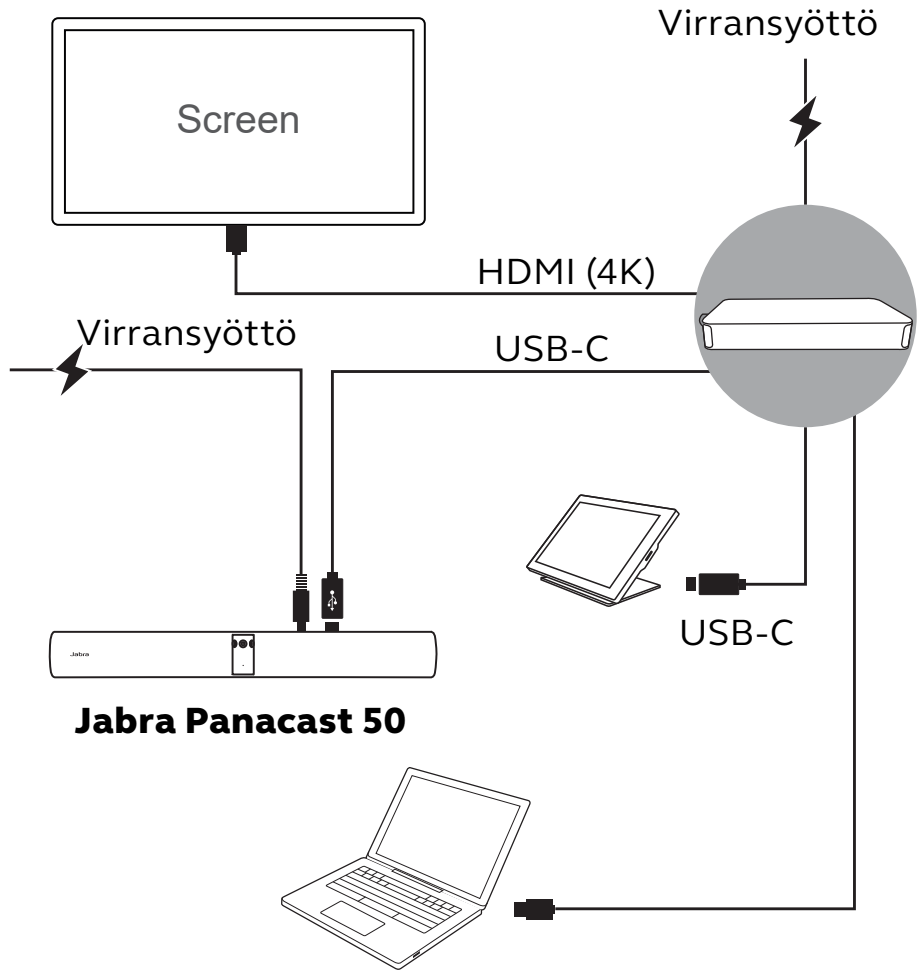

Näytön jakaminen HDMI-liitännällä
(kaapeli ei sisälly toimitukseen)

7. Ohjelmisto

7.1 Jabra Plus Management

Jabra Plus Management on dynaaminen, pilvipohjainen SaaS-alusta, joka on suunniteltu Jabra-kokoushuonelaitteiden kattavaan seurantaan ja hallintaan yhden yhtenäisen käyttöliittymän kautta. Se mahdollistaa asetusten ja laiteohjelmiston hallinnan.

Lisätietoja on osoitteessa jabra.com/jabra-plus

Huomautus: Jos hallinnoit ja valvot Jabra-laitteitasi Jabra Xpressin tai Jabra Directin kautta, on suositeltavaa olla käyttämättä Jabra Plus Managementsaa tai Lenovo ThinkSmart Manageria samaan aikaan.

7.2 Jabra Direct (Windows tai macOS)

Jabra Direct on maksuton tietokoneohjelma, joka on suunniteltu Jabra-laitteiden tukemisen, hallinnan ja niiden optimaalisen toiminnan mahdollistamiseksi. Jabra Direct sisältää kameraohjaintoiminnot, joiden ansiosta tietokonetta voidaan käyttää Jabra PanaCast 50:n kaukosäätimenä. (Lisätietoja on osiossa 9.1).

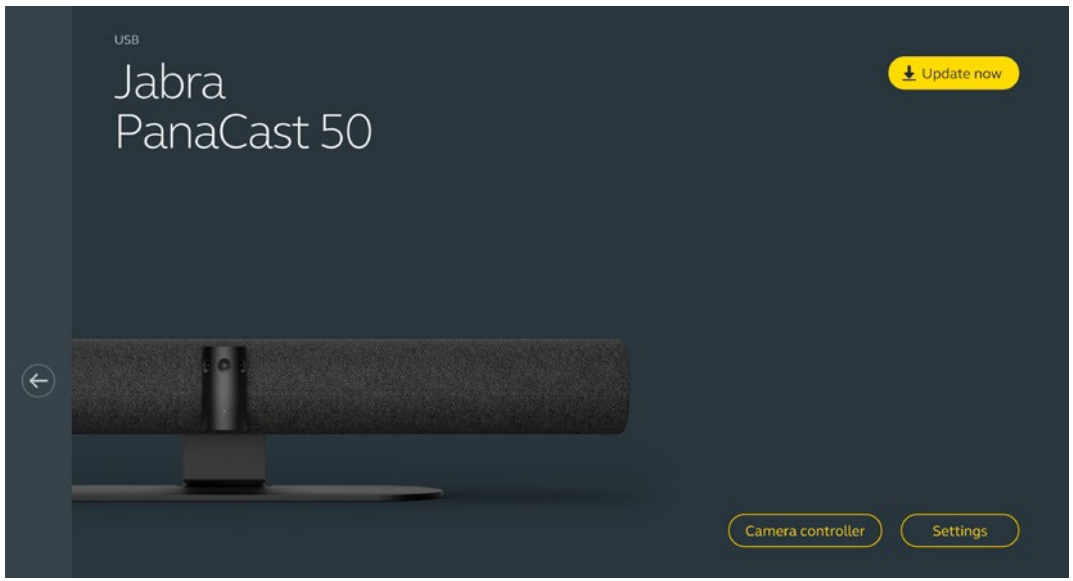

Lataa uusin maksuton versio osoitteesta jabra.com/direct

Huomautus: Jos hallinnoit ja valvot Jabra-laitteitasi Jabra Directin kautta, on suositeltavaa olla käyttämättä Jabra Plus Managementsaa tai Lenovo ThinkSmart Manageria samaan aikaan.

7.3 Jabra Xpress (Windows tai macOS)

Jabra Xpress on maksuton tietokoneohjelma, jonka avulla voidaan ottaa käyttöön ja hallita useita Jabra-laitteita kerralla koko organisaatiossa. Jabra Xpress voi myös seurata kapasiteettirajoja, ja sitä voidaan käyttää tarkkojen käyttötilastojen luontiin ja tarkasteluun.

Saat Jabra Xpress -ohjelmiston käyttöön jabra.com/xpress-sivustosta.

Huomautus: Jos hallinnoit ja valvot Jabra-laitteitasi Jabra Directin kautta, on suositeltavaa olla käyttämättä Jabra Plus Managementsaa tai Lenovo ThinkSmart Manageria samaan aikaan.

7.4 Jabra Sound+ (iOS tai Android)

Jabra Sound+ on ilmainen iOS- ja Android-sovellus, jonka avulla älypuhelinta voidaan käyttää Jabra PanaCast 50 -laitteen kaukosäätimenä.

Jotta voit ohjata Jabra PanaCast 50:tä etäohjaimella Jabra Sound+ -sovelluksella, mene Jabra Direct- tai Jabra Plus Management -kohtaan ja kytke **Bluetooth Low Energy (BLE)** -asetus tai paina ja pidä painettuna Bluetooth-painiketta videobar-palkin takana 5 sekuntia, kunnes LED-valo kamerassa vilkkuu sinisenä ja vihreänä.

Jabra PanaCast 50:n saat käyttöön pian Jabra Sound+ -sovelluksessa.



7.5 Microsoft Teams

Microsoft Teams havaitsevat Jabra PanaCast 50 -laitteen automaattisesti ja määrittävät sen oletusarvoiseksi video- ja äänilaitteeksi.

Määritä Jabra PanaCast 50 -kamera manuaalisesti Microsoft Teams-järjestelmien oletusvideo- ja oletusäänilaitteeksi seuraavalla tavalla.

1. Käynnistä Microsoft Teams -järjestelmä.
2. Napsauta tilisi profiilikuvaketta Microsoft Teams -ohjelmiston oikeassa yläkulmassa.
3. Valitse **Asetukset** avataksesi asetusvalikon.
4. Valitse **Laitteet**-välilehti valikkoluettelossa.
5. Valitse **Kamera** ja **äänilaitteet** -kohdassa **Jabra PanaCast 50**.

Lisätietoja on Microsoft Teamsin ohjekeskuksessa.

7.6 Zoom

Zoom havaitsevat Jabra PanaCast 50 -laitteen automaattisesti ja määrittävät sen oletusarvoiseksi video- ja äänilaitteeksi.

Määritä Jabra PanaCast 50 oletusarvoiseksi video- ja äänilaitteeksi Zoom-sovelluksia varten noudattamalla seuraavia vaiheita.

1. Käynnistä Zoom.
2. Avaa asetusvalikko napsauttamalla pyöräkuvaketta Zoom-ohjelmiston oikeassa yläkulmassa.
3. Valitse **Video**- ja **Ääni** -välilehdillä **Jabra PanaCast 50** kameraksi ja kaiuttimeksi.

Lisätietoja on Zoom-ohjekeskuksessa.

7.7 Muut yhteensopivat videoneuvottelusovellukset

JoskäytätJabraPanaCast50:täyhdessämuidenyhteensopivienvideoneuvottelusovellusten kanssa, varmista, että laite on manuaalisesti määritetty oletusarvoiseksi video- ja äänilaitteeksi videoneuvottelusovelluksen kuva- ja ääniasetuksissa.

8. Etähallinnan määritys

8.1 Hallinta Jabra Plus Managementsassa

Jos haluat hallita Jabra PanaCast 50:tä etänä, varmista, että se on aikaisemmin valmisteltu Jabra Plus Managementsassa valmistelukoodilla tai kokoushuoneen asiakasohjelman avulla.

Lisätietoja Jabra PanaCast 50:n valmistelusta Jabra Plus Managementsassa on järjestelmänvalvojan oppaassa.

Kun Jabra PanaCast 50 on valmisteltu Jabra Plus Managementsassa, kirjaudu sisään Jabra Plus Management -tililläsi. Siirry **Meeting rooms** (Kokoushuoneet) > **Room inventory** (Huoneluettelo) -valikkoon, valitse vastaava kokoushuone ja Jabra PanaCast 50.

8.2 Hallinta Jabra Xpressissä

Jos haluat hallita Jabra PanaCast 50:tä etänä Jabra Xpressin avulla, varmista, että se on lisätty Jabra Xpress Cloudiin.

Lisätietoja Jabra PanaCast 50:n lisäämisestä Jabra Xpress Cloudiin on käyttöönotto-oppaassa.

8.3 Hallinta kolmansien osapuolten alustoilla

Siirry kolmannen osapuolen alustalle Jabra PanaCast 50:n asetusten hallintaa varten.

Kolmannen osapuolen alustan ja Jabra Plus Managementsan tai Jabra Xpressin käyttöä ei suositella, paitsi jos Jabra-tuki on erityisesti kehottanut tekemään niin.

9. Videoneuvotteluominaisuudet

9.1 Camera controller Jabra Directissä ja Jabra Sound+:ssa

Kameraohjain on toiminto Jabra Direct- ja Jabra Sound+ -ohjelmissa, jonka avulla Jabra PanaCast 50:tä voidaan ohjata etänä tietokoneen, älypuhelimen tai tablettilaitteen avulla.

Kameraohjaimen avulla käyttäjät voivat tehdä seuraavaa:

- Käyttää automaattisia zoomaustiloja (Virtual Director tai älykäs zoom).
- Määrittää ja jakaa valkotaulunäkymän.
- Säätää kameran näkymää panorointi-, kallistus- ja zoomausohjaimien avulla.
- Muokata kuvanlaatuasetuksia (esim. kirkkautta, värikylläisyyttä jne.)
- Valita ja räätälöidä esiasetuksia omien mieltymystensä mukaisesti.

Jotta voit ohjata Jabra PanaCast 50:tä etäohjaimella Jabra Sound+ -sovelluksella, mene Jabra Direct- tai Jabra Plus Management -kohtaan ja kytke **Bluetooth Low Energy (BLE)** -asetus tai paina ja pidä painettuna Bluetooth-painiketta videobar-palkin takana 5 sekuntia, kunnes LED-valo kamerassa vilkkuu sinisenä ja vihreänä.

Jabra PanaCast 50:n saat käyttöön pian Jabra Sound+ -sovelluksessa.

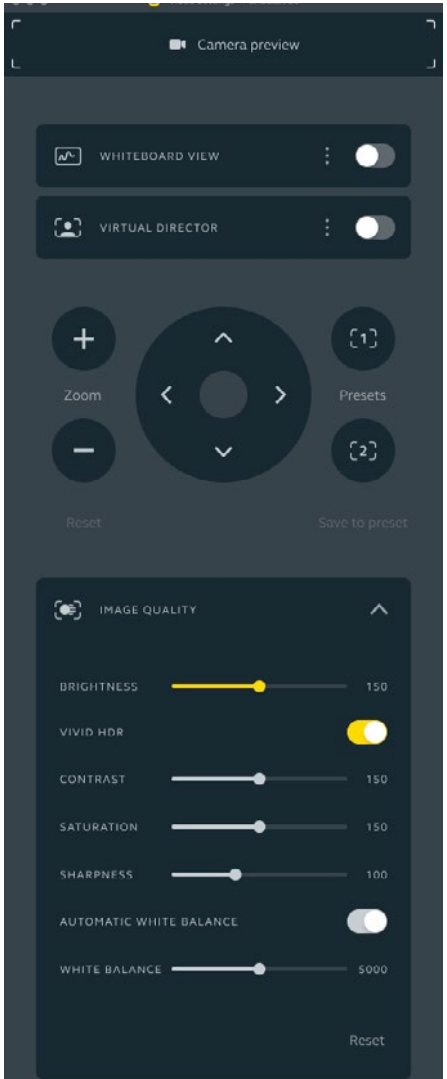

Jabra Direct -kameraohjain

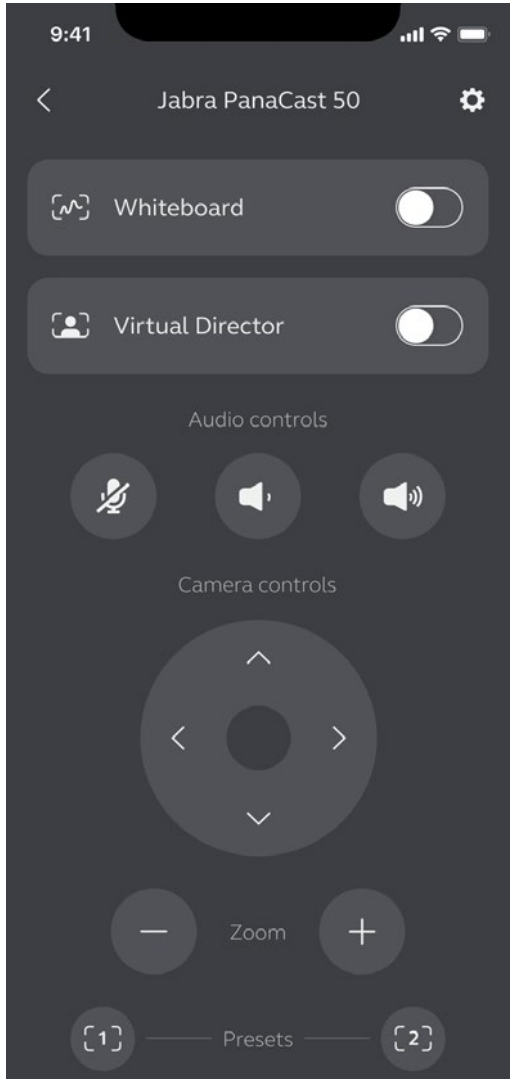

Jabra Sound+ kameraohjain

9.2 Intelligent Zoom

Älykäs zoom on automaattinen zoomaustila, joka pitää kaikki 4,5 säteellä kamerasta olevat ihmiset kuvassa säätämällä zoomausta dynaamisesti.

Käyttäjät voivat vaihtaa älykkään zoomin asetuksia Jabra Direct- ja Jabra Sound+ -ohjelmien kameraohjaintoimintojen avulla tai kaukosäätimellä. Kerrallaan voi olla käytössä vain yksi automaattinen zoomaustila.

Automaattinen zoomaustila on oletusarvoisesti määritetty käyttämään älykästä zoomia.

9.3 Virtual Director

Virtual Director on automaattinen zoomaustila, jossa kamera seuraa puhujaa ja tarkentaa näkymän henkilöön, joka kulloinkin puhuu.

Käyttäjät voivat vaihtaa Virtual Director -asetuksia Jabra Direct- ja Jabra Sound+ -ohjelmien kameraohjaintoimintojen avulla. Kerrallaan voi olla käytössä vain yksi automaattinen zoomaustila.

9.4 Yhden videostriimin dynaaminen näkymä

Yhden videostriimin dynaaminen näkymä on videotila, joka mahdollistaa yhdessä videostriimissä jopa neljän kokoushuoneessa olevan osallistujan ruutunäkymän käytön. Vierekkäisten kuvien näkymä päivittyy dynaamisesti niin, että aktiivisesti puhuvat osallistujat korostetaan.

Yhteensopivuus: BYOD, Microsoft Teams Rooms Windowsissa, Zoom Rooms, kaikki UC-asiakasohjelmat, jotka tukevat NV12:ta. Toimii USB 2.0:n ja USB 3.0:n kanssa.

Kun Dynaamisen näkymän jokin versio on käytössä, kaikki muut kameran näkymäasetukset ja -säätimet poistetaan käytöstä, valkotaulunäkymä mukaan lukien. Tämä asetus voidaan ottaa käyttöön Jabra Directissä, Jabra Xpressissä ja Jabra Plus Management:ssa.

Dynaaminen näkymä -toiminnon oletusarvoinen asetus on **Off** (Ei käytössä), ja asetukseksi voidaan muuttaa **Single-stream** (Yksi videostriimi).

9.5 Usean videostriimin dynaaminen näkymä Microsoft Teams Roomsille Windows+A7:ssä

Usean videostriimin dynaaminen näkymä Windowsin Microsoft Teams Roomsille on videotila, joka mahdollistaa usean videostriimin lähetyksen PanaCast 50:stä. Kaksi videostriimiä näyttää kaksi viimeisintä kaiutinta ja kolmas videostriimi näyttää koko kokoushuoneen. Tämä videotila tukee Microsoftin IntelliFrame-toimintoa ja Microsoftin henkilötunnistusta.

Yhteensopivuus: Microsoft Teams Rooms Windowsissa. Toimii vain USB 3.0:n kanssa.

Kun Dynaamisen näkymän jokin versio on käytössä, kaikki muut kameran näkymäasetukset ja -säätimet poistetaan käytöstä, valkotaulunäkymä mukaan lukien. Tämä asetus voidaan ottaa käyttöön Jabra Directissä, Jabra Xpressissä ja Jabra Plus Management:ssa.

Dynaaminen näkymä -toiminnon oletusarvoinen asetus on **Off** (Ei käytössä), ja asetukseksi voidaan muuttaa **Multi-stream for Microsoft Teams Rooms** (Useita videostriimejä Microsoft Teams Roomsia varten).

Järjestelmänvalvojan on otettava Microsoftin henkilötunnistus käyttöön. Käyttäjien on rekisteröitävä kasvonsa. Lisätietoja on Microsoftin sivustossa – Ota Microsoftin henkilötunnistus käyttöön.

9.6 Älykäs kokoustila

Intelligent Meeting Space mahdollistaa mukautetun rajan määrittämisen kokoushuoneelle. Tämä raja varmistaa, että vain kokoushuoneessa olevat henkilöt katsotaan kokoushuoneen osallistujiksi Microsoft Teamsissa tai Zoom Roomsissa. Tästä on hyötyä erityisesti kokoustiloissa, joissa on lasiseinät.

Kun kameratilaksi asetetaan Panoraamanäkymä, Intelligent Meeting Space ei ole käytössä.

Intelligent Meeting Space voidaan määrittää Jabra Directissa tai Jabra Plus Managementsassa.

9.7 Älykäs kaiutin

Huoneessa olevat osallistujat tunnistetaan nyt reaaliaikaisessa transkriptiossa, jos he ja heidän organisaationsa ovat ottaneet tämän ominaisuuden käyttöön. Kokouksen aikana kaikki osallistujat näkevät tällöin helposti, kuka sanoo mitäkin, ja kokouksen jälkeinen transkriptio tunnistaa sekä etäosallistujat että huoneessa olevat osallistujat (paitsi ne, jotka eivät halua tulla tunnistetuiksi).

Tämä toiminto pystyy tunnistamaan jopa 10 huoneessa olevaa osallistujaa ja jopa 20 kokouksen osallistujaa (huoneessa ja etänä). Huoneessa olevat osallistujat on rekisteröitävä ääniprofiilillaan ja kutsuttava kokoukseen.

Tämän toiminnon oletusarvoinen asetus on **Off** (Ei käytössä), ja se voidaan ottaa käyttöön siirtymällä Jabra Directissa **Playback device type** (Toistolaitteen tyyppi) -kohtaan ja valitsemalla **Microsoft Teams Rooms Device** (Microsoft Teams Rooms -laite).

Järjestelmänvalvojan on otettava Microsoftin henkilötunnistus käyttöön. Käyttäjien on rekisteröitävä äänensä. Lisätietoja on Microsoftin sivustossa – Ota Intelligent Speaker -käyttäjätunnistus käyttöön.

9.8 Turvakapasiteetin asetukset

Jabra Direct -ohjelmassa voidaan määrittää neuvottelutilan turvallisen käytön kapasiteettiraja. Jos kokoustilassa oleskelevien lukumäärälle on määritetty turvallisuusraja, Jabra PanaCast 50 -kamera havaitsee rajan ylittymisen automaattisesti PeopleCount-teknologian avulla ja pystyy ilmoittamaan siitä kokoustilassa oleville tosiaikaisesti. Anonyymejä PeopleCount-tietoja voidaan seurata ja hallita Jabra Xpress -ohjelmalla.

PeopleCount-teknologia tunnistaa kaikkien 1–4 metrin etäisyydellä kamerasta selvästi nähtävissä olevien ihmisten päät ja vartalot yli 75 prosentin tarkkuudella.

People Count (Ihmisten määrä) ja **People Count LED** (Ihmisten määrän merkkivalo) ovat oletusarvoisesti käytössä, ja turvakapasiteetin ilmoitukset on poistettu käytöstä.

TIETOTURVAA KOSKEVA HUOMAUTUS:
Bluetooth-, Ethernet- tai Wi-Fi-yhteyksiä voidaan mahdollisesti käyttää tiedon siirtämiseen luvattomiin laitteisiin.

9.9 Tallenna panoroinnin, kallistuksen ja zoomauksen esiasetukset

Panoroinnin, kallistuksen ja zoomauksen esiasetusten avulla käyttäjät voivat muokata ja tallentaa kameranäkymiä käyttämällä Jabra Direct- tai Jabra Sound+ -ohjelmien kameraohjaintoimintoja tai kaukosäädintä. Tallennetut esiasetukset eivät korvaa oletusarvoisia panoroinnin, kallistuksen ja zoomauksen asetuksia. Käyttäjät voivat valita tallennetut esiasetukset kokouksen alkaessa.

9.10 Kuvanlaadun asetukset

Kuvan kirkkautta, kontrastia, värikylläisyyttä, terävyyttä ja valkotasapainoa voidaan kameraohjaintoimintojen avulla.

Lisäksi voidaan valita Vivid HDR- ja automaattinen valkotasapaino. Vivid HDR -tilan ollessa käytössä kontrastia, värikylläisyyttä ja terävyyttä ei voi säätää manuaalisesti. Automaattisen valkotasapainon ollessa valittuna valkotasapainoa ei voi säätää manuaalisesti.

9.11 Videon välkkyminen

Videokuva voi välkkyä, jos Jabra PanaCast 50:tä ei ole määritetty oikein maantieteellisen sijainnin mukaan. Estä videokuvan välkkyminen valitsemalla Auto-vaihtoehto (50 Hz / 60 Hz) maassa, jossa analogisen television lähetyksiin käytetään NTSC-muotoa, ja 50 Hz maassa, jossa analogisen television lähetyksiin käytetään PAL-muotoa.

Oletusarvoisesti **Videovälkyntä**-asetuksen vaihtoehdoksi on määritetty Auto.

9.12 Näkökenttä

Kameran kulmaa voidaan säätää optisesti leveämmäksi tai kapeammaksi neuvotteluhuoneen koon mukaan.

Oletusarvoisesti **Näkökenttä**-asetuksen vaihtoehdoksi on määritetty 180°.

9.13 Videon koostaminen

180° kameranäkymä luodaan liittämällä yhteen kameran eri linssien näkemä videokuva ja poistamalla päällekkäiset osat valmiista kuvasta. Kuvien liittäminen yhteen toimii parhaiten 60 senttimetrin ja 5 metrin etäisyydellä kamerasta.

9.14 Laiteohjelmiston päivitys

Laiteohjelmistopäivitykset parantavat Jabra-laitteiden toimivuutta tai lisäävät niihin uusia toimintoja. Jabra PanaCast 50 -laiteohjelmistopäivitykset voidaan suorittaa paikallisesti Jabra Directin avulla, etänä Jabra Plus Managementsan tai Jabra Xpressin avulla tai muilla, erityisesti Microsoft Teams Roomsia ja Zoom Roomsia varten suunnitelluilla menetelmillä.

On suositeltavaa päivittää Jabra-laitteesi uusimpaan saatavilla olevaan laiteohjelmistoon ennen ensimmäistä käyttökertaa.

10. Valkotaulu

Jabra PanaCast 50 -laitteen 180 asteen näkökentän ansiosta valkotaulun sisältö voidaan jakaa reaaliaikaisesti, vaikka valkotaulu olisikin osin kamerasta pois käännettynä. Älykäs ohjelmisto korjaa automaattisesti perspektiiviin liittyvät ongelmat parhaan näkymän takaamiseksi ja parantaa kuvaa reaaliaikaisesti vähentämällä kiiltoa, heijastuksia ja varjoja sekä tehostamalla tussimerkintöjen värejä ja kontrastia. Toissijaisen suoratoistokanavan ansiosta kamera voi seurata sekä valkotaulua että kokouksen osallistujia samaan aikaan ja esittää näkymän kahtena videokuvana.

Valkotaulun suositeltu leveys on 1,5–2,7 metriä, mutta kamera mahdollistaa kuitenkin leveydeltään 1–3-metristen valkotaulujen käytön.

10.1 Asettele valkotaulu

On suositeltavaa, että valkotaulu on enintään 3,6 metrin ja vähintään 1,5 metrin etäisyydellä Jabra PanaCast 50:stä. Optimaalinen katseluetäisyys on 3 metriä.

Huomaa, että Jabra PanaCast 50:n kamera koostuu kolmesta erillisestä linssistä, jotka on sijoitettu vaakasuunnassa vierekkäin. Valkotaulun on EHDOTTOMASTI oltava kokonaan kolmesta linssistä yhden näkökentässä.

On suositeltavaa käyttää perinteistä valkotaulua lasista tai korkeakiiltoisesta materiaalista valmistetun sijaan, sillä ne heijastavat valoa. Valkotaululle tehdyt merkinnät ovat selkeästi luettavissa, kun ne tehdään mustalla tai tummalla tussilla.

10.2 Asenna valkotaulunäkymä

Valkotaulu on määritettävä käyttöön Jabra Direct -ohjelmassa, ennen kuin se voidaan jakaa videoneuvottelussa.

Määritä valkotaulun näkymä Jabra Direct -ohjelman **Valkotaulunäkymä**-kohdan **Kamera**-napsauttamalla **Määritä.** Jabra Direct ohjaa valkotaulunäkymän määrittämiseen tarvittavissa vaiheissa.

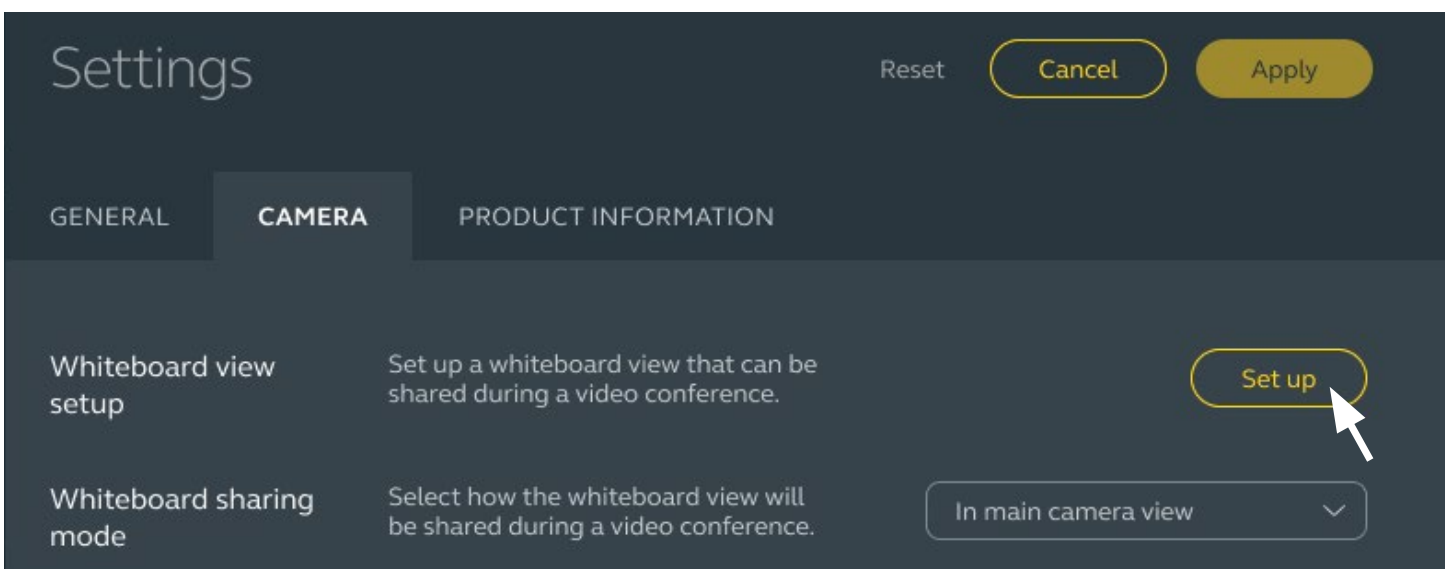

10.3 Jaa valkotaulu pääkameranäkymässä

Jos Jabra Direct -ohjelman **Valkotaulun jakaminen** -asetukseksi on määritetty Kameran päänäkymä, valkotaulunäkymän ottaminen käyttöön tai poistaminen käytöstä Jabra Direct- tai Jabra Sound+ -ohjelman kameraohjaintoimintojen avulla tai kaukosäätimellä vaihtaa näkymää kokouksen ja valkotaulunäkymän välillä.

Valkotaulun jakaminen -vaihtoehdoksi Jabra Direct -ohjelmassa on oletusarvoisesti valittu Pääkamera.

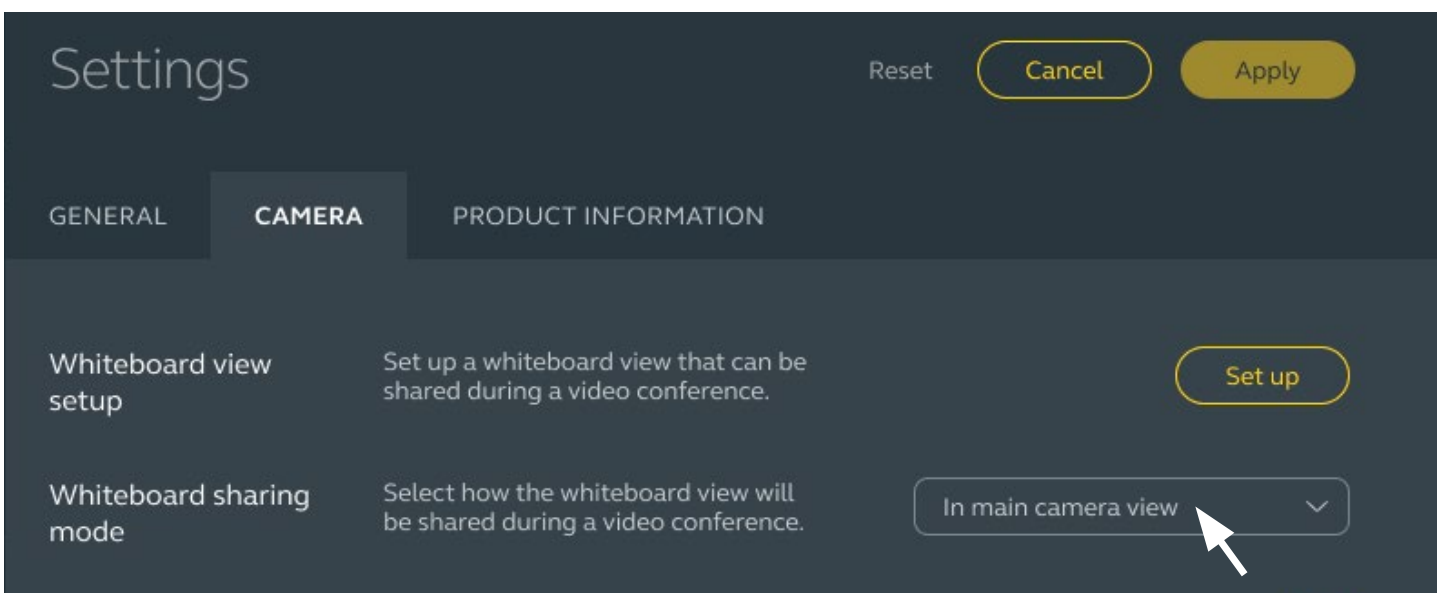

10.4 Jaa valkotaulun erillinen näkymä Microsoft Teams -huoneissa

Valkotaulunäkymä voidaan jakaa Microsoft Teams Roomsissa erillisenä kameranäkymänä, joka avaa uuden suoratoistovideokuvan valkotaulunäkymää varten.

1. Käynnistä Jabra Direct erillisellä kannettavalla tietokoneella (ei Microsoft Teams Rooms -yksikössä) ja varmista, että Jabra PanaCast 50 -laite on valittuna.
2. Valitse **Asetukset** avataksesi asetusvalikon.
3. Valitse **Kamera**-välilehti.
4. Valitse **Valkotaulun jakaminen** ja **Erillisessä suoratoistokameran näkymässä** -vaihtoehto.
5. Valitse **Valkotaulunäkymän asetukset** valkotaulunäkymän reunojen luontia varten.
6. Käynnistä Microsoft Teams Rooms Microsoft Teams Rooms -yksikössä.
7. Valitse **Asetukset** avataksesi asetusvalikon.
8. Valitse **Kameran oletukset** -kohdassa **Jabra PanaCast 50** kokoonpanon kameraksi ja varmista, että **Sisällön parannukset** -valinta on käytössä.

10.5 Jaa valkotaulun erillinen näkymä Zoom Roomsissa

Valkotaulunäkymä voidaan jakaa Zoom Roomsissa erillisenä kameranäkymänä, joka avaa uuden suoratoistovideokuvan valkotaulunäkymää varten.

1. Käynnistä Jabra Direct ja varmista, että Jabra PanaCast 50 -laite on valittu.
2. Valitse **Asetukset** avataksesi asetusvalikon.
3. Valitse **Kamera**-välilehti.
4. Jos käytät Zoom Roomsia Windowsissa, aseta **Whiteboard sharing mode** (Valkotaulun jakotila) -asetukseksi **In separate content camera view** (Erillisessä suoratoistokameranäkymässä). Jos käytät Zoom Roomsia Macissa, vain **In main camera view** (Pääkameranäkymässä)-asetus on tuettu.
5. Käynnistä Zoom Rooms.
6. Napauta **Share Content** (Jaa sisältö).
7. Valitse Camera (Kamera)-välilehti.
8. Valikoida J**abra PanaCast 50 Content Camera** sisältökamerana.

11. Kuulon parantaminen kuulolaitteilla

Jabra PanaCast 50:n AUX-lähtöominaisuus mahdollistaa kuulolaitteiden lisäämisen käytettävyyden parantamiseksi kokoushuoneissa kuulonmenetyksestä kärsiviä käyttäjiä varten.

Äänenvoimakkuus koskee videobar-ratkaisun kaiuttimia ja AUX-lähdön ääntä.

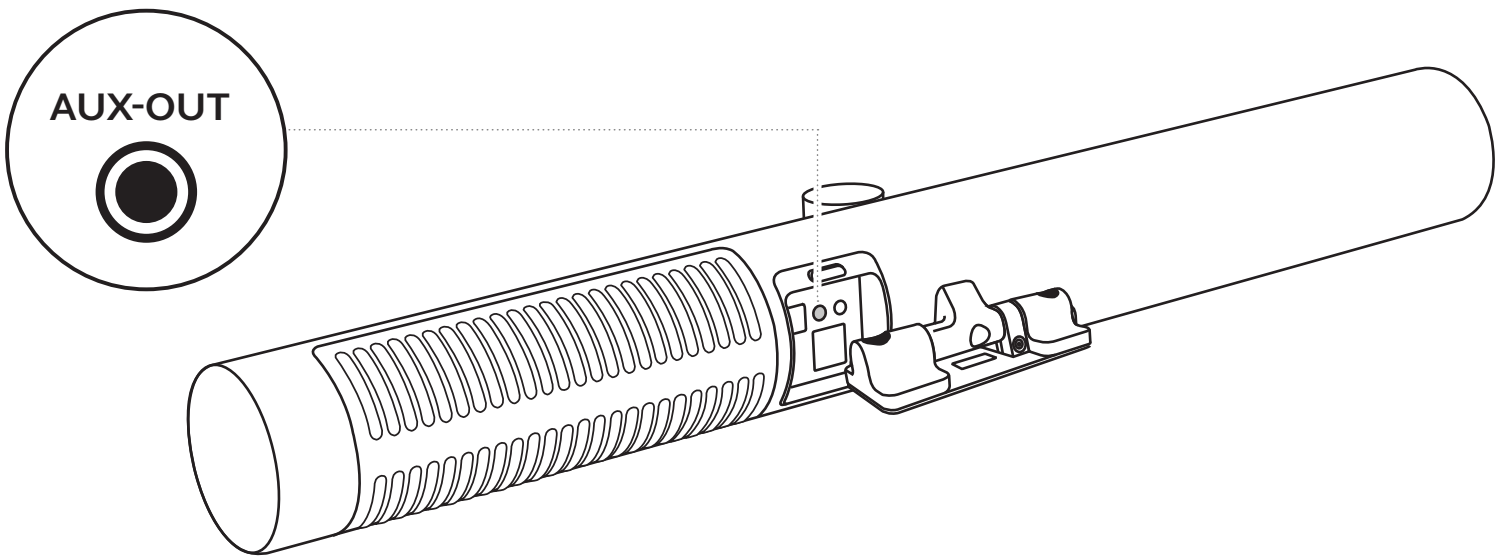

Huomautus: AUX-IN-portit tai merkitsemättömät AUX-portit eivät tue tätä ominaisuutta.

12.Kauko-ohjaus (valinnainen lisäosa)

12.1 Kaukosäätimen laiteparin muodostaminen

1. Paina Jabra PanaCast 50:n takana olevaa Bluetooth-painiketta, kunnes kameran merkkivalo vilkkuu sinisenä ja vihreänä. Kaksivärinen merkkivaloyhdistelmä ilmaisee, että Jabra PanaCast 50 on laiteparin muodostustilassa.
2. Pidä kaukosäätimen mykistyspainiketta (Mute) painettuna 5 sekuntia, kunnes Jabra PanaCast 50 antaa äänimerkin. Äänimerkki ilmaisee, että kaukosäätimen ja Jabra PanaCast 50:n laitepari on muodostettu.

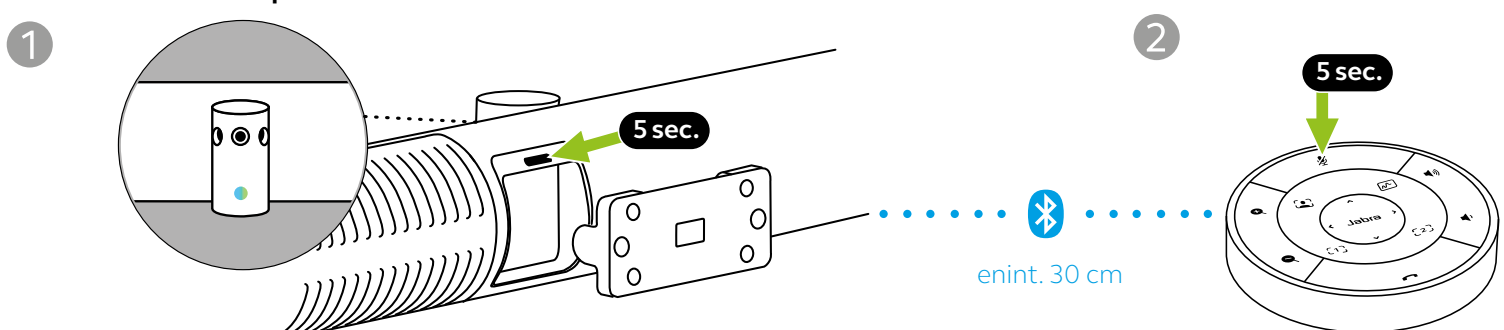

Laiteparia muodostettaessa kaukosäätimen on oltava 30 senttimetrin etäisyydellä Jabra PanaCast 50:stä.

TIETOTURVAA KOSKEVA HUOMAUTUS:

Bluetooth-, Ethernet- tai Wi-Fi-yhteyksiä voidaan mahdollisesti käyttää tiedon siirtämiseen luvattomiin laitteisiin.

12.2 Kaukosäätimen laiteparin käyttäminen

Kaukosäätimen toiminta-alue on 10 metriä.

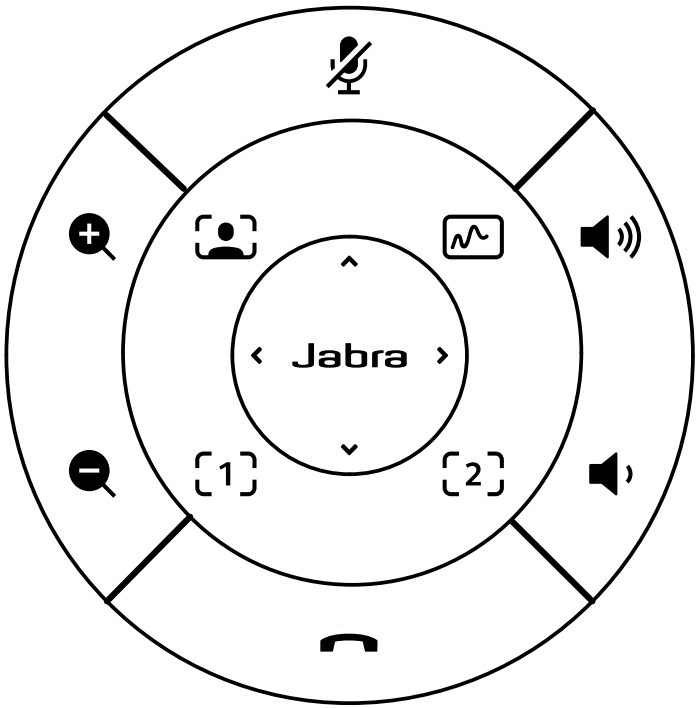

Vaimenna/poista vaimennus mikrofonista
Muodosta laitepari PanaCast 50:n kanssa (*pidä painettuna*)

Puhelun lopettaminen

Kytke älykäs zoom käyttöön tai pois

Lähennä

Kytke valkotaulunäkymä käyttöön tai pois

Loitonna

Valitse esiasetus 1
Tallenna esiasetus 1 (*pidä painettuna*)

Lisää äänenvoimakkuutta

Valitse esiasetus 2
Tallenna esiasetus 2 (*pidä painettuna*)

Vähennä äänenvoimakkuutta

Säädä kameran näkymää

13. Tuki

13.1 UKK ja tuoteseloste

Katsele usein kysyttyjä kysymyksiä, sertifikaatteja ja tuoteselostetta osoitteessa jabra.com/support

13.2 Jabra-laitteesta huolehtiminen

- Jabra PanaCast 50 on tarkoitettu käytettäväksi vain sisätiloissa.
- Vältä suoraa auringonvaloa ja yli 40 °C tai alle 0 °C lämpötiloja.
- Älä jätä kameraa tai kaapeleita sateeseen tai alttiiksi muille nesteille.
- Älä sijoita kameraa näytön tai TV:n tuuletusaukkojen lähelle, sillä se saattaa aiheuttaa kameran ylikuumenemisen tai toimintahäiriön.
- Pyyhi kangaspäällys puhtaaksi liinalla, joka on kostutettu miedolla saippuavedellä.

13.3 Tehdasasetusten palauttaminen

Palautus palauttaa Jabra PanaCast 50:n tehdasasetuksiin

1. Paina Jabra PanaCast 50:n takana olevaa Reset-painiketta 5 sekunnin ajan, kunnes LED vilkkuu vaaleanpunaisena ja kuulet äänimerkin.
2. Jabra PanaCast 50 käynnistyy uudelleen ja kuuluu toinen äänimerkki, kun se on käyttövalmis. Käynnistys kestää noin minuutin.