P2226H Utvändiga mått
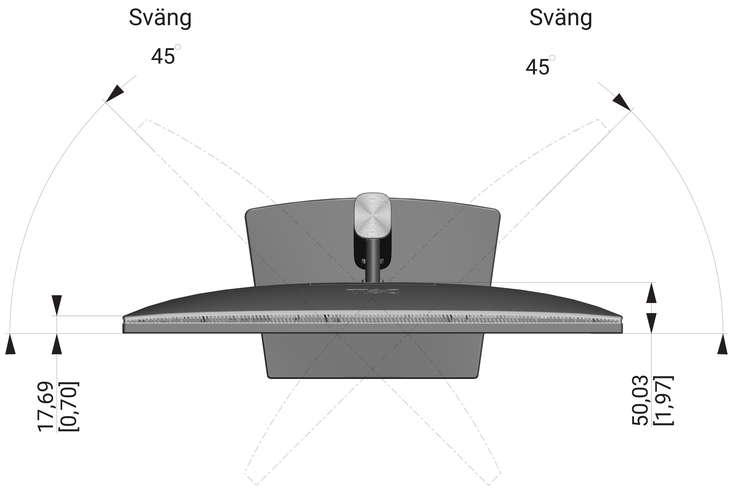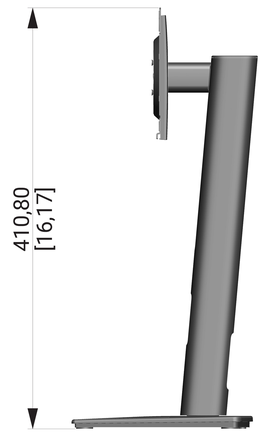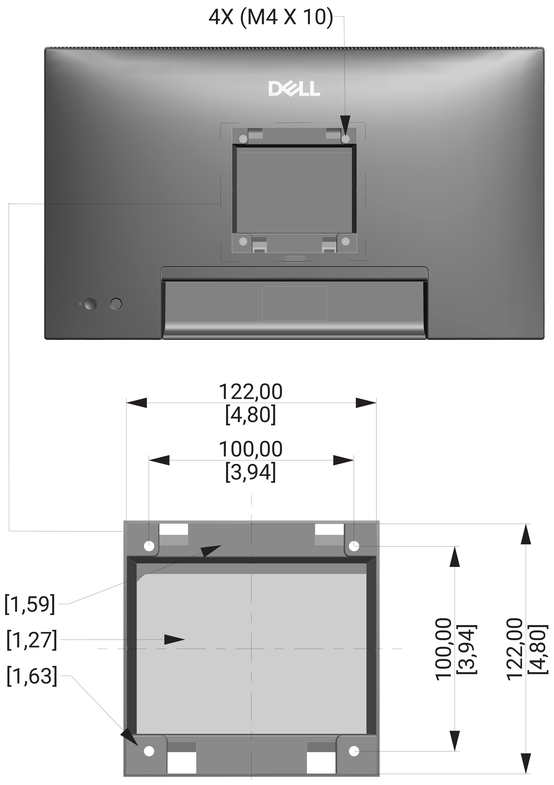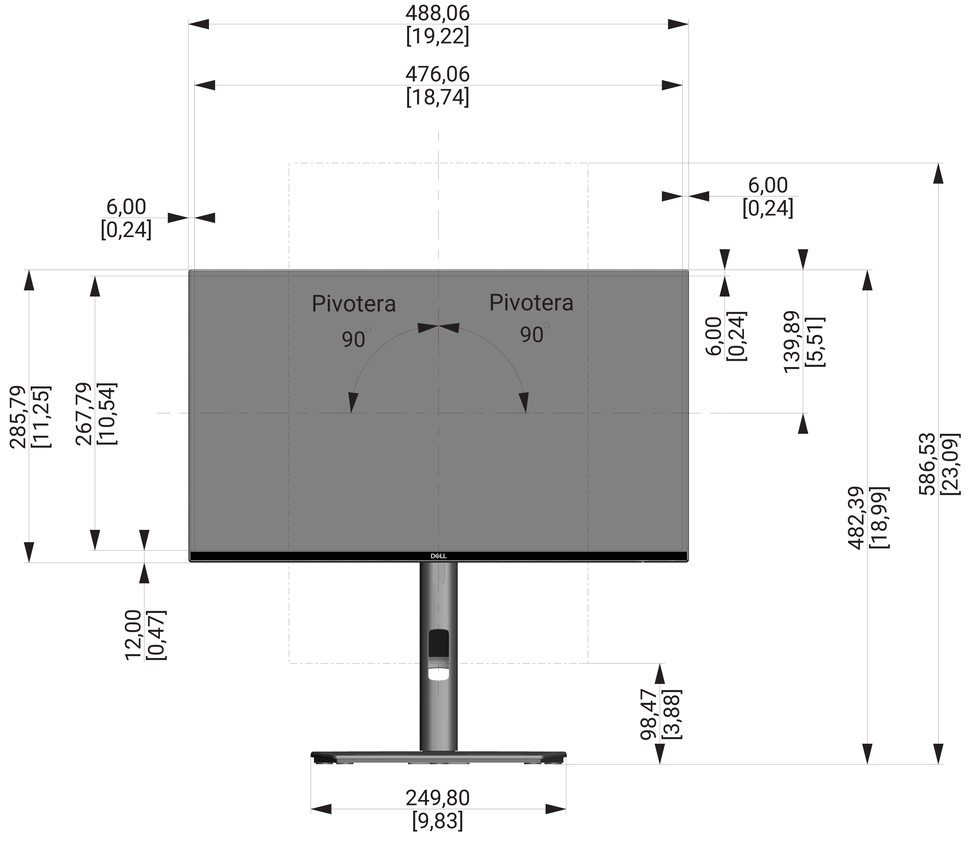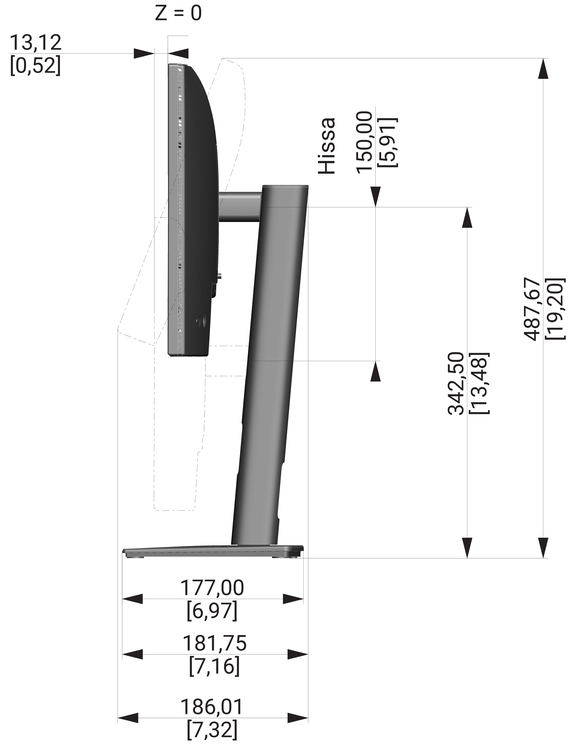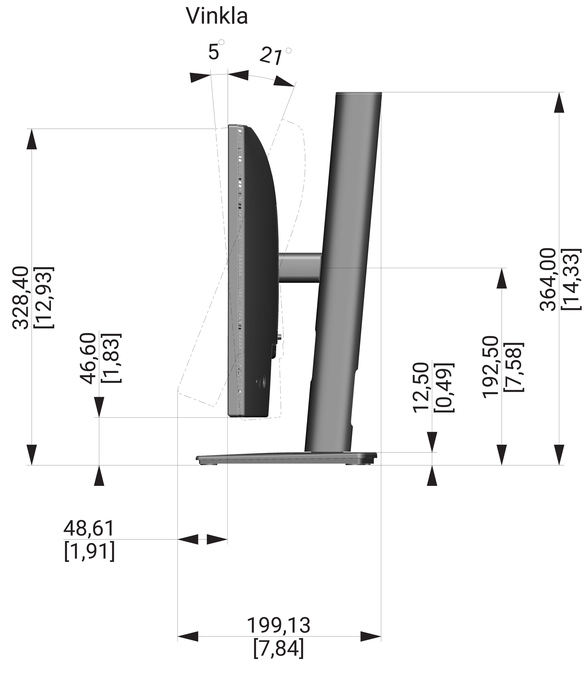
Enhet : mm [tum]
Mått : Nominella
Skiss : Ej skalenlig