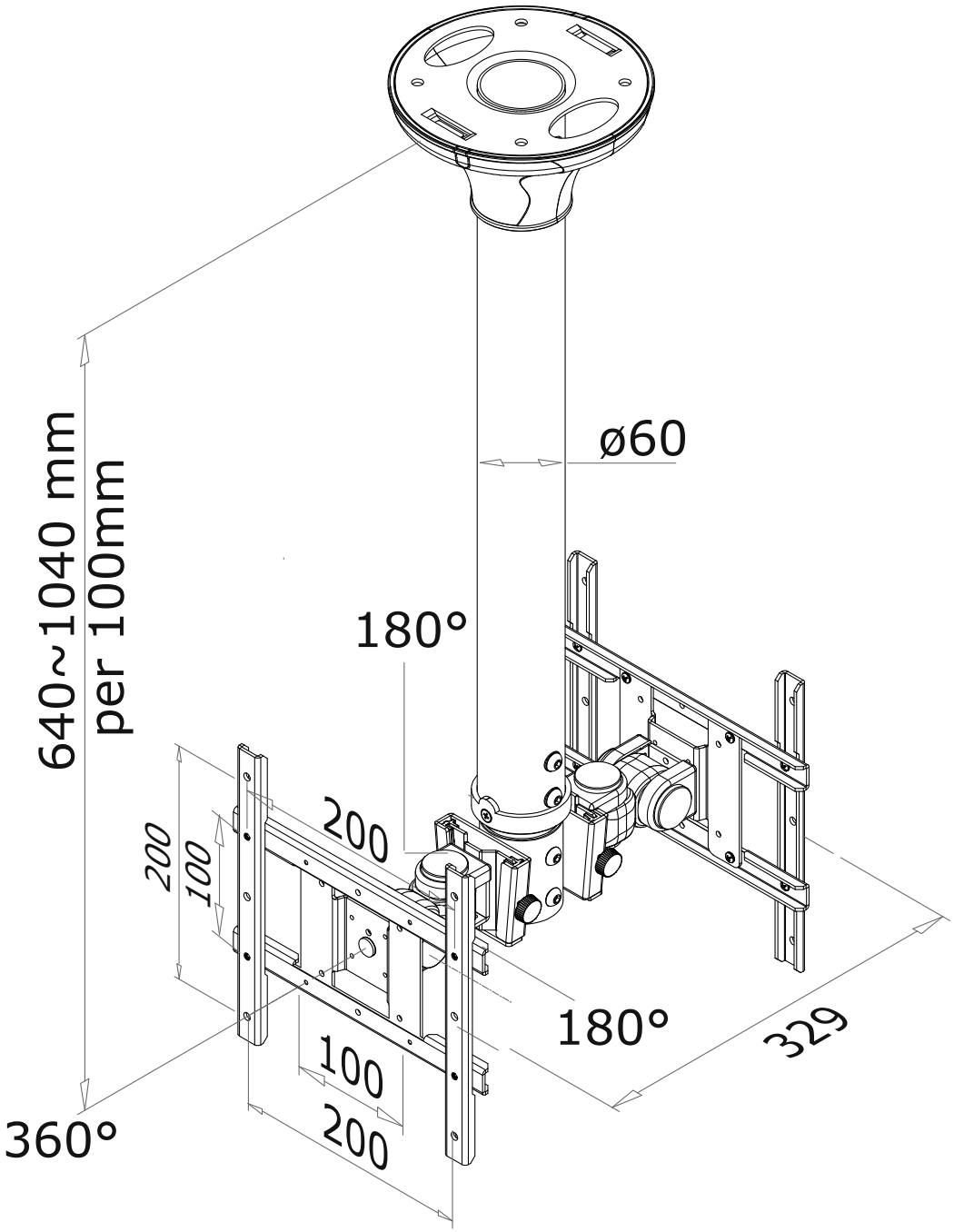
640~1040 mm
per 100mm
ø60
180°
200
200
100
180°
329
100
200
360°